ESP

L8543332
05/2025 rev 8

# LUCE

Manual de instalación y mantenimiento para puertas correderas

myone S.r.l. - Via Tommaso Abbate, 52 - 30020 Quarto d'Altino (VE) - ITALY Tel. / Fax +39 0422 824384
www.myoneautomation.com

| | |
|---|---|
| **1. Informaciones preliminares**<br>1.1 Advertencias generales de seguridad<br>1.2 Marcado CE y Directivas Europeas | **pág 4** |
| **2. Datos técnicos** | **pág 5** |
| **3. Instalación tipo** | **pág 6** |
| **4. Procedimiento de instalación de la automatización y de las puertas correderas**<br>4.1 Fijación caja<br>4.2 Ajuste y montaje puertas<br>4.3 Ajuste correa | **pág 7** |
| **5. Instalación bloqueo eléctrico central** | **pág 10** |
| **6. Instalación bloqueo eléctrico reenvío** | **pág 11** |
| **7. Instalación bloqueo eléctrico de emergencia** | **pág 12** |
| **8. Instalación bloqueo eléctrico biestable** | **pág 13** |
| **9. Instalación del dispositivo de alimentación con batería** | **pág 14** |
| **10. Apertura y bloqueo tapa** | **pág 14** |
| **11. Conexiones eléctricas**<br>11.1 Advertencias generales de seguridad eléctrica<br>11.2 Conexión de la alimentación eléctrica<br>11.3 Placas de bornes del control electrónico<br>11.4 Conexiones eléctricas del selector de funciones 31SR0009 - 31SR0010<br>11.5 Conexiones eléctricas del sensor de seguridad (zona de tránsito interno/externo)<br>11.6 Conexiones eléctricas de los sensores de seguridad (zona lateral de deslizamiento de las puertas)<br>11.7 Conexiones eléctricas de las fotocélulas | **pág 16** |
| **12. Menú**<br>12.1 Lista del Menú<br>12.2 Menú BASE<br>12.3 Menú INFO<br>12.4 Menú MEM<br>12.5 Menú ADV<br>12.6 Menú SEL | **pág 21** |
| **13. Advertencias**<br>13.1 Alarme<br>13.2 Ereignisse | **pág 25** |
| **14. Instrucciones de las funciones para automatizaciones sincronizadas e interconectadas** | **pág 26** |
| **15. Procedimiento de puesta en marcha de la puerta corredera automática** | **pág 28** |
| **16. Búsqueda de averías** | **pág 29** |
| **17. Programa de mantenimiento ordinario de la puerta corredera automática** | **pág 30** |
| **Registro del mantenimiento** | **pág 31** |
| **Declaración de incorporación** | **pág 35** |
| **Instrucciones de uso** | **pág 36** |

Estimado Cliente, muchas gracias por la preferencia que nos ha dado. Le recomendamos leer atentamente las siguientes instrucciones de instalación y uso del automatismo para obtener unas prestaciones óptimas. Además, le recordamos que el montaje de este producto debe ser realizado solamente por profesionales.

Antes de empezar con la instalación o poner en marcha una puerta peatonal automática, debe realizarse una inspección en el terreno por parte de personal profesionalmente competente para detectar las medidas del compartimento de la pared, de la cerradura y de la automatización.
Dicha inspección sirve para la evaluación de los riesgos y para elegir y aplicar las soluciones más adecuadas según el tipo de tráfico peatonal (intenso, limitado, monodireccional, bidireccional, etc.), el tipo de usuarios (ancianos, minusválidos, niños, etc.), la presencia de peligros potenciales o situaciones locales especiales.

## 1.1 ADVERTENCIAS GENERALES DE SEGURIDAD

Este manual de montaje, instalación y mantenimiento está dirigido exclusivamente a personal profesionalmente competente. Lea atentamente las instrucciones antes de empezar la instalación del producto.
Una instalación errónea puede ser una fuente de peligro. Los materiales del embalaje (plástico, poliestireno, etc.) no se deben tirar al medio ambiente y no deben dejarse al alcance de los niños ya que sin fuentes potenciales de peligro.
Antes de empezar la instalación comprobar la integridad del producto. No instalar el producto en un ambiente o atmósfera explosivo: la presencia del gas o de humos inflamables constituye un peligro grave para la seguridad.
Antes de instalar el automatismo, aportar todas las modificaciones estructurales relativas a la realización de los dispositivos de seguridad y a la protección o segregación de todas las zonas de aplastamiento, cizalladura, transporte y de peligro en general.
Comprobar que la estructura existente tenga los requisitos de robustez y estabilidad necesarios. La empresa MYONE S.r.l. no es responsable del incumplimiento de la Buena Técnica en la construcción de las cerraduras, así como de las deformaciones que se produjeran en el uso. Los dispositivos de seguridad (sensores de presencia, fotocélulas, etc.) deben instalarse teniendo en cuenta las normativas y las directivas en vigor, los criterios de la Buena Técnica, el ambiente de instalación, la lógica de funcionamiento del sistema y las fuerzas desarrolladas por la puerta peatonal automática.
Colocar las señalizaciones previstas por las normas vigentes para individuar las zonas peligrosas.
Cada instalación debe tener bien visible la indicación de los datos identificativos de la puerta peatonal automática.

## 1.2 MARCADO CE Y DIRECTIVAS EUROPEAS

Las automatizaciones MYONE para puertas correderas peatonales han sido diseñadas y fabricadas de conformidad con los requisitos de seguridad de la norma europea EN 16005 y están provistas del marcado CE de conformidad con la Directiva de Compatibilidad Electromagnética (2014/30/UE).
Además, las automatizaciones MYONE están provistas de la Declaración de incorporación por la Directiva Máquinas (2006/42/CE).

De conformidad con la Directiva Máquinas (2006/42/CE) el instalador que realiza una puerta peatonal automática tiene las mismas obligaciones que el fabricante de una máquina y, como tal, debe:

- preparar el fascículo técnico que deberá contener los documentos indicados en el Anexo V de la Directiva Máquinas;
  (El fascículo técnico debe conservarse y ser puesto a disposición de las autoridades nacionales competentes durante al menos diez años desde la fecha de fabricación de la puerta peatonal automática);
- redactar la declaración CE de conformidad según el Anexo II-A de la Directiva Máquinas y entregarla al cliente;
- colocar el marcado CE en la puerta peatonal automática de conformidad con el punto 1.7.3 del Anexo I de la Directiva Máquinas.

Los datos indicados en este manual han sido redactados y controlados con el mayor de los cuidados.
Sin embargo, MYONE S.r.l. no puede asumir responsabilidad alguna por eventuales errores, omisiones o aproximaciones debidas a exigencias técnicas o gráficas.
La empresa MYONE S.r.l. se reserva el derecho de realizar modificaciones encaminadas a mejorar los productos. Por dicha razón, las ilustraciones y las informaciones que aparecen en este documento deben considerarse como no vinculantes.
Esta edición del manual anula y sustituye a las anteriores. En caso de modificación se expedirá una edición nueva.

Utilizar LUCE para desplazar una puerta muy pesada podría reducir las prestaciones.

Respetar el rango de temperatura de funcionamiento declarado en los datos técnicos permite obtener el valor de frecuencia de uso presente en la tabla.

Los datos son detectados en condiciones de uso estándar y no pueden ser ciertos para cada caso.

Cada entrada automática presenta elementos variables como; rozamientos, equilibrados y condiciones ambientales que pueden modificar de manera sustancial tanto la duración como la calidad del funcionamiento de la entrada automática, o de parte de sus componentes.

Es deber del instalador adoptar coeficientes de seguridad adecuados en cada instalación especial.

| Datos técnicos | LUCE Light | LUCE Heavy |
|---|---|---|
| Modelo | Puerta corredera automática para pasillos | |
| Dimensiones máximas automatización<br>Altura x Profundidad x Longitud | 120 x 150 x 6600 mm | 120 x 150 x 6600 mm |
| Pesos máximo puerta 1 puerta:<br>Pesos máximo puerta 2 puertas: | 150 kg<br>2 x 80 kg | 200 kg<br>2 x 130 kg |
| Velocidad máxima de apertura y cierre:<br>Puerta corredera 1 puerta<br>Puerta corredera 2 puertas | 0,8 m/s<br>1,6 m/s | 0,8 m/s<br>1,6 m/s |
| Frecuencia de uso | Funcionamiento continuo = 100% | Funcionamiento continuo = 100% |
| Alimentación con rango ampliado<br>Potencia nominal<br>Consumo en modo de espera | 100–240 Vca 50/60 Hz<br>70 W<br>< 0,8 W | 100–240 Vca 50/60 Hz<br>70 W<br>< 0,8 W |
| Carga nominal | 150 N | 150 N |
| Grado de protección | IP 20 | |
| Peso<br>longitud 1900 mm (longitud mínima de automatización)<br>longitud 6500 mm (longitud mínima de automatización) | 18 Kg<br>30 Kg | |
| Temperatura de funcionamiento | -15 °C | +50 °C |
| Conexiones a los dispositivos de mando y seguridad | Placas de bornes con acoplamiento específicas | |
| Salida para alimentación conexiones externos | 24 Vcc (1 A máx.) | |
| Memoria para guardar datos y ajustes de la puerta | puerto USB | |

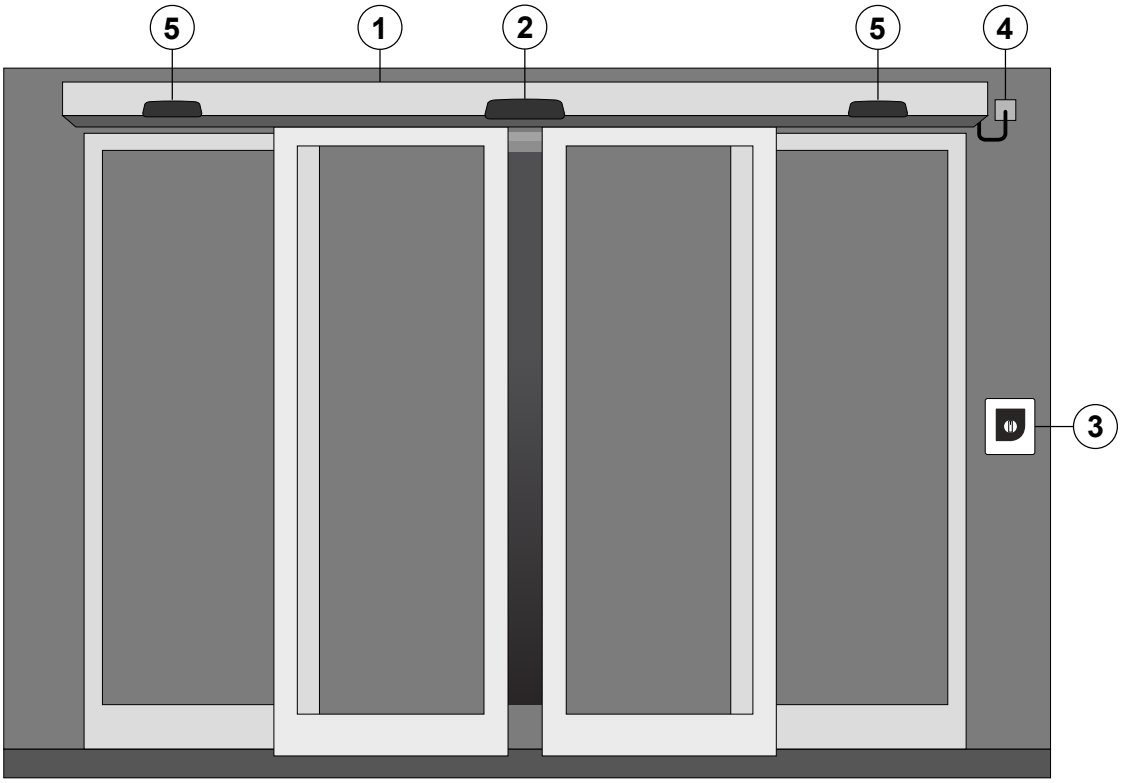


| Ref. | Code | Beschreibung |
|---|---|---|
| 1 | LUCEL1902F<br>LUCEL1901F<br>LUCEH1902F<br>LUCEH1901F | Automatización para puerta corredera ligera longitud viga 1900 2 puertas<br>Automatización para puerta corredera ligera longitud viga 1900 1 puerta<br>Automatización para puerta corredera pesada longitud viga 1900 2 puertas<br>Automatización para puerta corredera pesada longitud viga 1900 1 puerta |
| 2 | 31RD0001<br>31RD0003 | Sensores de seguridad (zona de tránsito)<br>(Nota. Para garantizar la protección del compartimiento de paso, se necesitan 2 sensores, uno por cada lado) |
| 3 | 31SR0009<br>31SR0010<br>AQA | Selector rotativo de exterior por cable para puerta corredera.<br>Selector rotativo de exterior por cable con llave para puerta corredera.<br>Selector/programador electrónico por cable para puerta corredera. |
| - | 99BA0001 (optional) | Dispositivo de alimentación con batería para funcionamiento de emergencia |
| - | 99EB0001 (optional) | Dispositivo de bloqueo puerta central, con cordel de desbloqueo y dispositivo de señalización de la posición de bloqueo (dispositivo opcional, dentro de la automatización) |
| | 99EB0003 (optional) | Dispositivo de bloqueo en reenvío, con cordel de desbloqueo y dispositivo de señalización de la posición de bloqueo (dispositivo opcional, dentro de la automatización) |
| | 99EB0004 (optional) | Dispositivo de bloqueo biestable, con cordel de desbloqueo y dispositivo de señalización de la posición de bloqueo (dispositivo opcional, dentro de la automatización) |
| | 99EB0006 (optional) | Dispositivo de bloqueo de emergencia, con cordel de desbloqueo y dispositivo de señalización de la posición de bloqueo (dispositivo opcional, dentro de la automatización) |
| 4 | - | Cable de alimentación para la conexión de la automatización a la red eléctrica (no entregado) |
| 5 | 31RP0001 (optional)<br>31RP0002 (opcional) | Sensores de seguridad de la zona lateral de deslizamiento de las puertas |

Nota: Los componentes y los códigos indicados son aquellos generalmente utilizados en las instalaciones para puertas correderas automáticas. De todas maneras, la gama de los dispositivos y accesorios está disponible en la lista de ventas,
Para la realización de la instalación utilizar accesorios y dispositivos de seguridad aprobados por MYONE S.r.l.

La instalación de una puerta corredera automática, realizada por parte de personal profesionalmente competente, solamente puede producirse después de haber realizado la inspección in situ (según se indica en el capítulo 1), y después del dimensionamiento y la realización de la cerradura y de la automatización.

La colocación en la pared del perfil cajón debe ser segura y adecuada al peso de las puertas. Distribuir los puntos de fijación cada 500÷800 mm, usando tacos y tornillos adecuados, no suministrados por nosotros, dependiendo de la pared en la que se realiza la fijación. Taladre en correspondencia con la ranura provista dentro de la caja.

Nota: La pared debe ser recta y lisa, de lo contrario hay que preparar resbaladeras adecuadas o pilares de hierro sobre los cuales colocar el perfil caja, para permitir su correcta nivelación.

### 4.1 FIJACIÓN CAJA

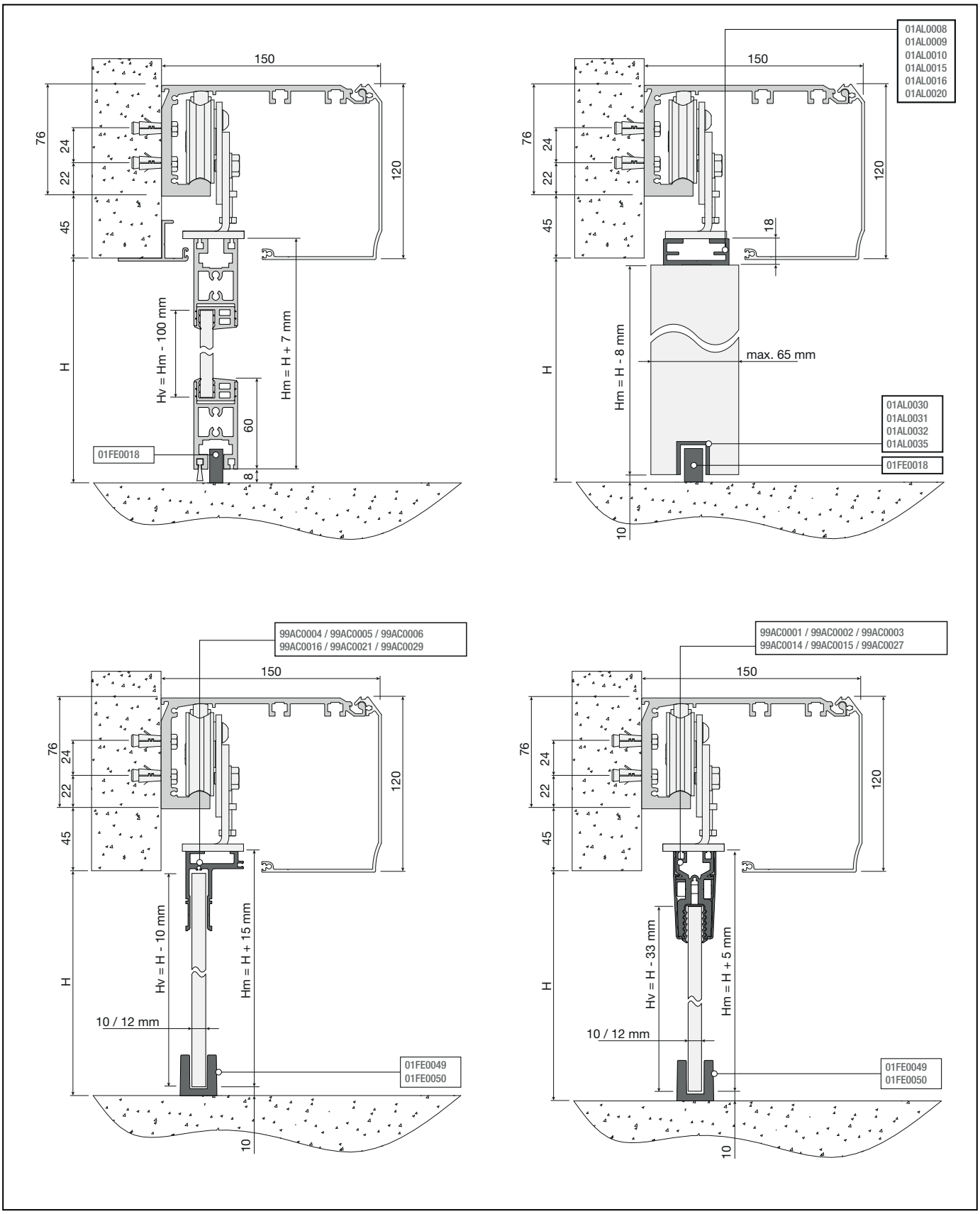

**4.2 AJUSTE Y MONTAJE PUERTAS**

Fijar las puertas correderas en los carros mediante tornillos 8MA.
Llevar las puertas a la posición de cierre y realizar los ajustes en altura y en profundidad, de la manera indicada en la figura.
Ajustar la posición de las ruedas de choque superior para evitar la salida del carro del perfil de deslizamiento.

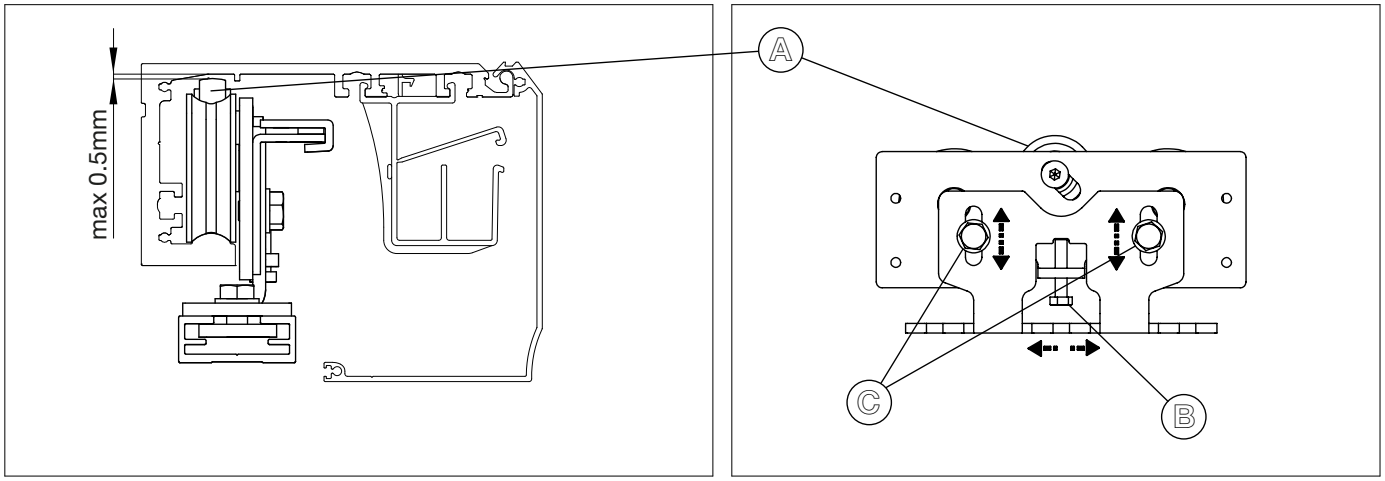


Mover con la mano las puertas durante toda su carrera y comprobar que el movimiento sea libre y sin rozamientos, y que todas las ruedas apoyen sobre el perfil de deslizamiento. Comprobar que la parte inferior de la puerta sea guiada correctamente por el patín hacia el suelo. Ajustar la posición de los estribos del tope mecánico para limitar la carrera de las puertas en las posiciones deseadas.

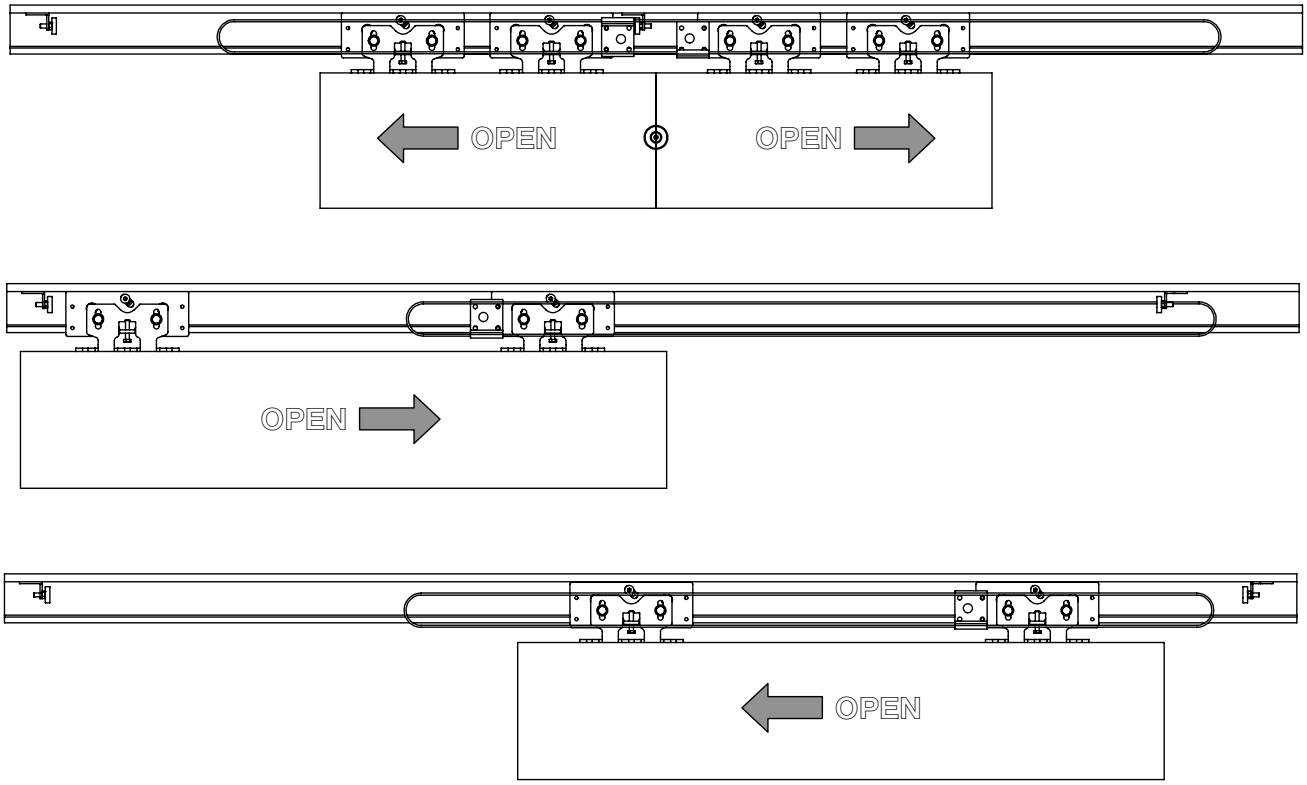

### 4.3 AJUSTE CORREA

Ajustar la tensión de la correa dentada mediante el grupo de reenvío, según se indica en la figura.
Aflojar los tornillos (a), desenroscar la contratuerca (c), atornillar el tornillo (b) hasta lograr un tensado óptimo de la correa y volver a bloquear la contratuerca (c).
ATENCIÓN: el ajuste erróneo de la correa afecta al buen funcionamiento de la automatización.

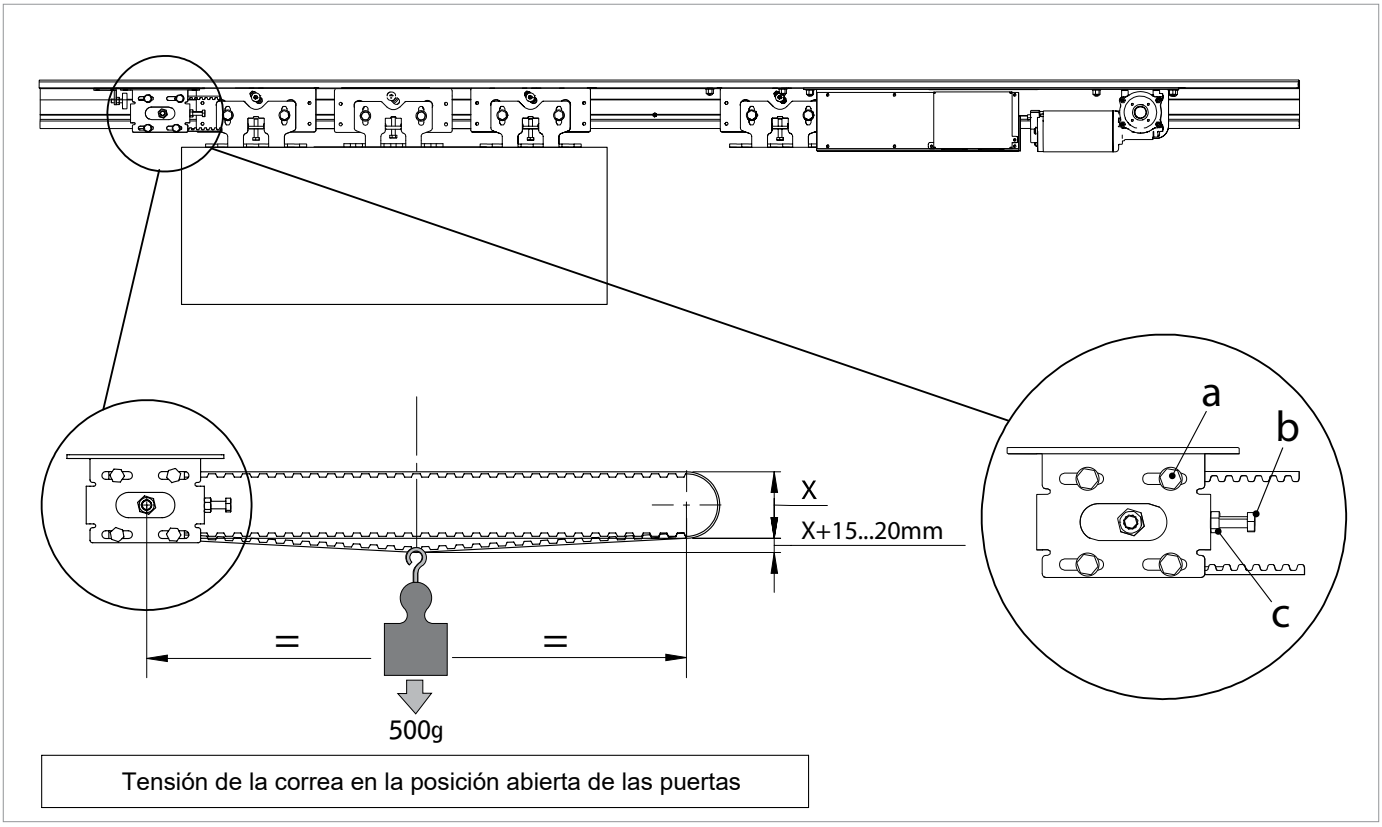

El dispositivo de bloqueo “central” bloquea mecánicamente las puertas en posición de cierre. La electrónica de mando puede controlar el bloqueo electrónico en modalidad “bloquea en cada cierre puertas” o “bloquea en parada noche”.

**5.1** - Fijar los dos estribos en los carros utilizando los 4 tornillos **A**

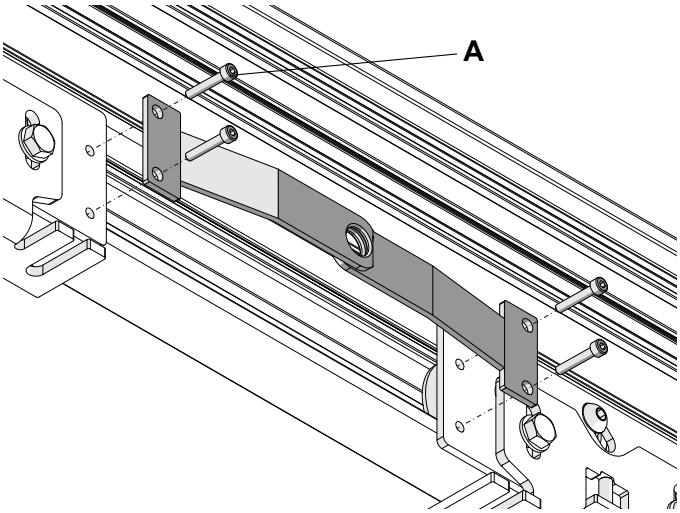


**5.2** - Introducir en los lugares correspondientes los 4 tornillos de cabeza hexagonal **B**, de la manera indicada en la figura. Después, fijar el grupo de bloqueo eléctrico utilizando las 4 tuercas **C**.

Prestar atención a la correcta alineación del perno del bloqueo eléctrico con los orificios presentes en los estribos.

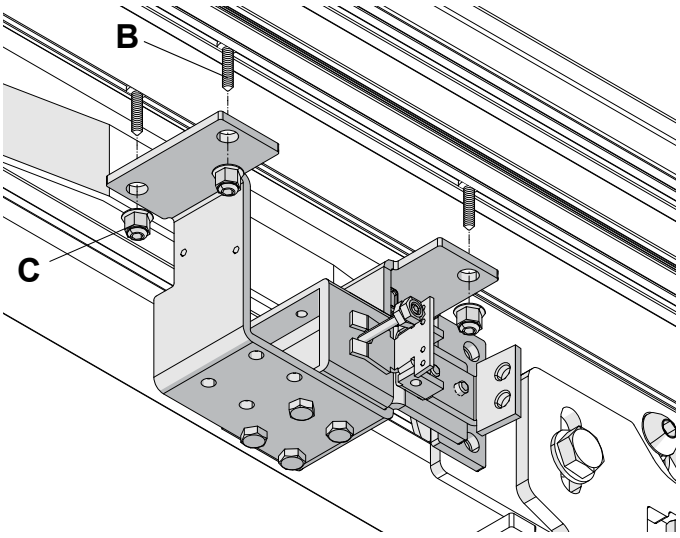


**5.3** - Pasar el cordel de desbloqueo con palanca de la manera indicada en la figura, después, bloquear el extremo con el tope correspondiente.

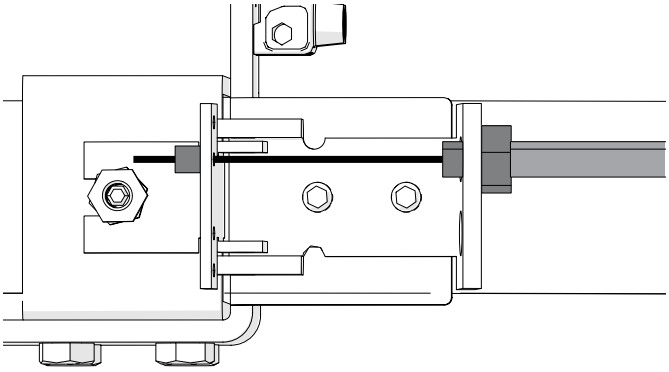

Fijar la palanca de desbloqueo en la posición deseada a través del orificio **F**.

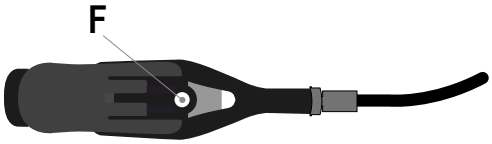


Ajustar la tensión del cable de acero **C** con la palanca **L** en la posición “de desbloqueo” y el estribo **S** girado a la izquierda completamente.
Para otros ajustes actuar sobre los registros **R**.

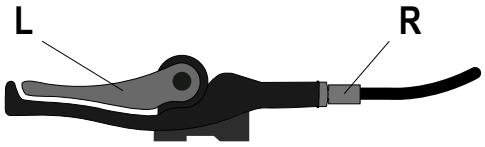


**IMPORTANTE: Configurar el parámetro TYLK del menú ADV en LK1**

Aplicar una tabla que indique la palanca de liberación cercana modo de liberación manual de la puerta.

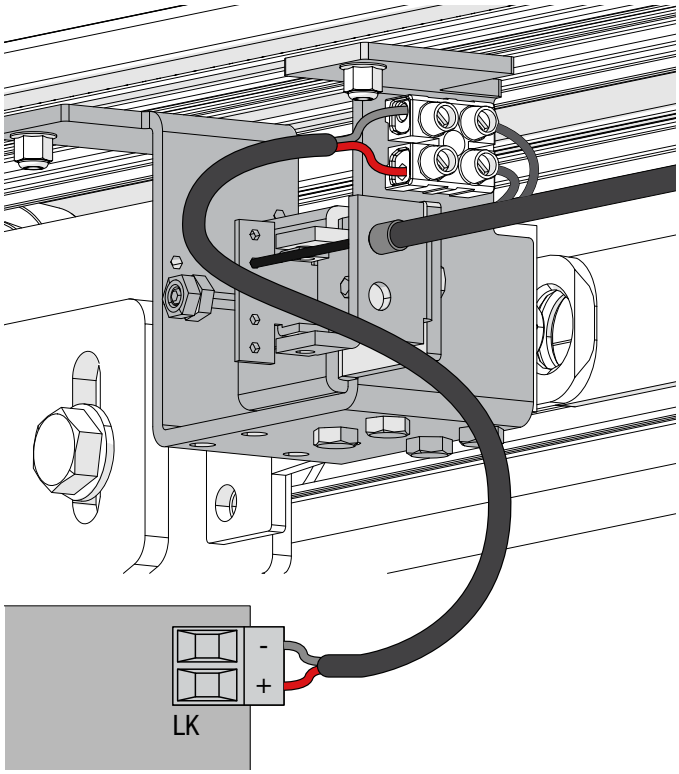


5.4 - Conectar la salida del bloqueo eléctrico en los bornes LK de la central de mando.

El dispositivo de bloqueo “reenvío” bloquea las puertas en posición de cierre actuando mecánicamente sobre el reenvío de la correa. La electrónica de mando puede controlar el bloqueo eléctrico en modalidad bloqueo en cada cierre de las puertas, bloqueo en parada noche en apertura parcial (función farmacia) en posición definida por el usuario.
Quitar el grupo de reenvío instalado previamente.
Fijar el kit de bloqueo electrónico/reenvío mediante los tornillos **A**.

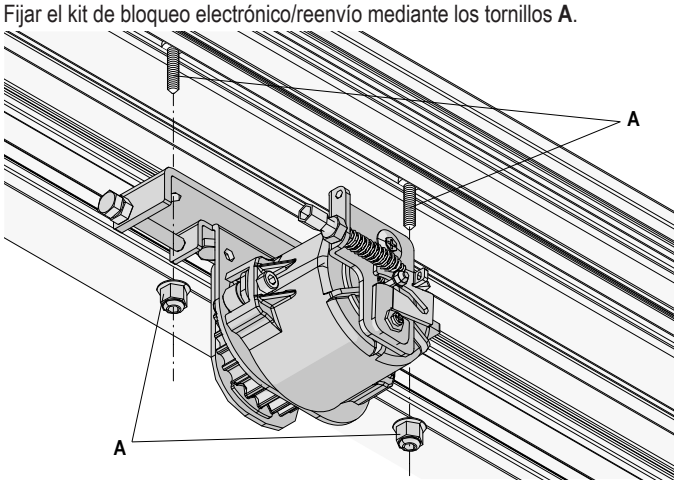


Tensar la correa mediante el tornillo **B**.

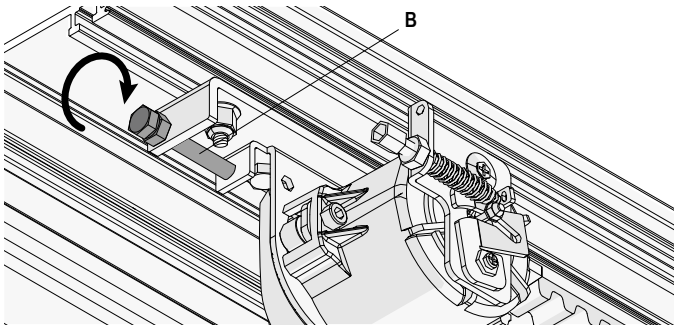


¡ATENCIÓN!: El ajuste erróneo de la correa afecta al buen funcionamiento de la automatización.

**6.1** - Fijar la palanca de desbloqueo en la posición deseada a través del orificio **F**.

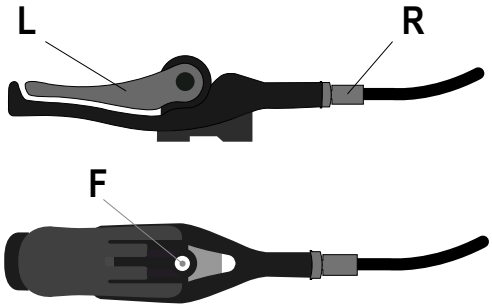


Ajustar la tensión del cable de acero **C** con la palanca **L** en la posición “de desbloqueo” y el estribo **S** girado a la izquierda completamente.

Para otros ajustes actuar sobre los registros **R**.

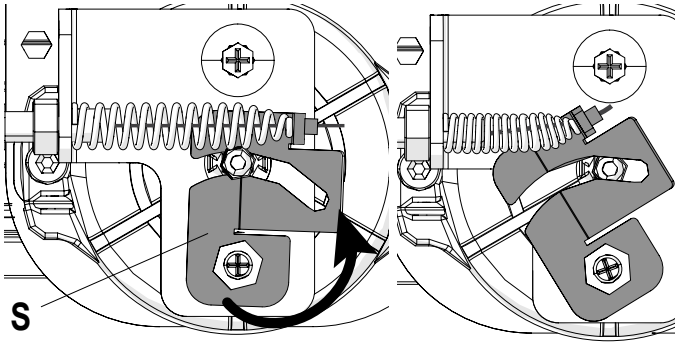


**6.2** - Con la palanca **L** colocar las puertas completamente cerradas, aflojar los 2 tornillos **V** que fijan el bloqueo eléctrico en el estribo de reenvío, colocar la palanca de la manera indicada en la figura, girar el bloqueo eléctrico hasta enganchar la contraparte, volver a bloquear los 2 tornillos y comprobar manualmente el bloqueo de las puertas.

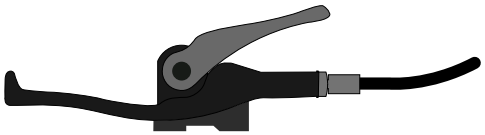

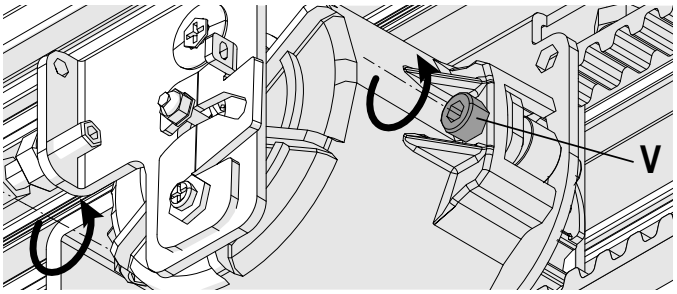


Repetir la operación si las puertas se abren más de lo previsto (+/- 2mm ~)

Nota: Dejar un par de mm de juego entre las dos puertas.

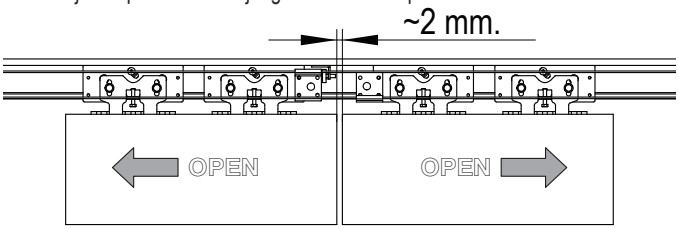


**6.3**
1 - Estribo reenvío correa
2 - Disco de enganche
3 - Estribo enganche
4 - Cuerpo bobina
5 - Cable de alimentación
6 - Ranuras de ajuste del juego
7 - Conector tarjeta electrónica
IMPORTANTE: Configurar el parámetro TYLK del menú ADV en LK1

Aplicar una tabla que indique la palanca de liberación cercana modo de liberación manual de la puerta.

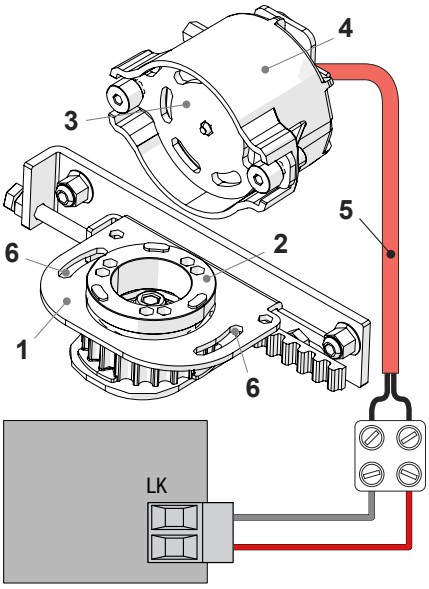


**6.4** - Conectar la salida del bloqueo eléctrico en los bornes LK de la central de mando.

El dispositivo de bloqueo “emergencia” es considerado un bloqueo de seguridad ya que, en ausencia de la alimentación de red, o en caso de avería, las puertas también pueden moverse manualmente.

**7.1** - Fijar los dos estribos en los carros utilizando los 4 tornillos **A**

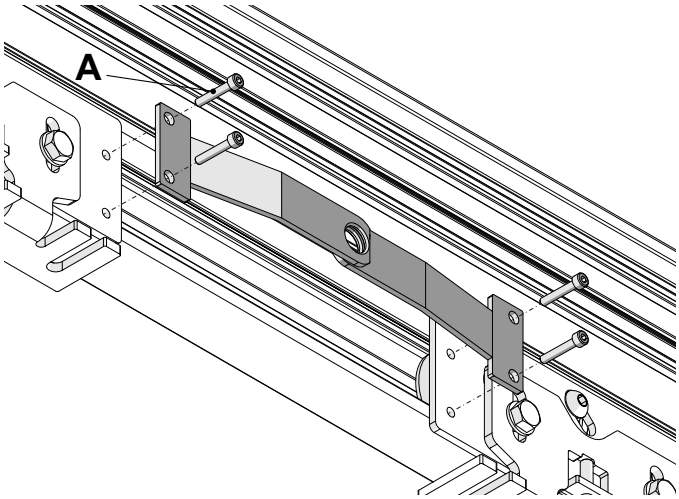


**7.2** - Introducir en los carriles correspondientes 4 tornillos de cabeza hexagonal **B**, de la manera indicada en la figura. Después, fijar el grupo de bloqueo eléctrico utilizando las 4 tuercas **C**.

Prestar atención a la correcta alineación del perno del bloqueo eléctrico con los orificios presentes en los estribos.

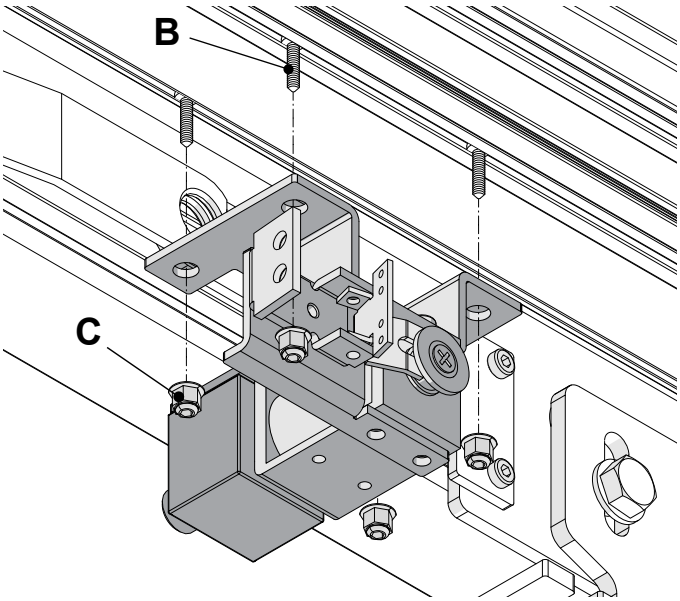


**7.3** - Pasar el cordel de desbloqueo con palanca de la manera indicada en la figura, después, bloquear el extremo con el tope correspondiente.

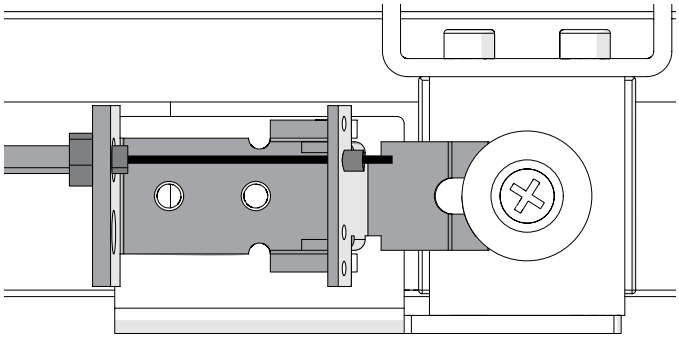

Fijar la palanca de desbloqueo en la posición deseada a través del orificio **F**.

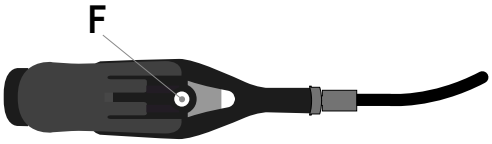


Ajustar la tensión del cable de acero **C** con la palanca **L** en la posición “de desbloqueo” y el estribo **S** girado a la izquierda completamente.
Para otros ajustes actuar sobre los registros **R**.

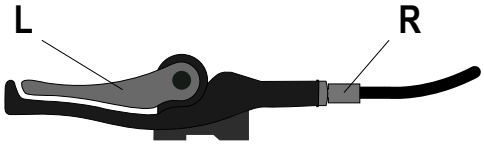


IMPORTANTE: Configurar el parámetro TYLK del menú ADV en LK2
Aplicar una tabla que indique la palanca de liberación cercana modo de liberación manual de la puerta.

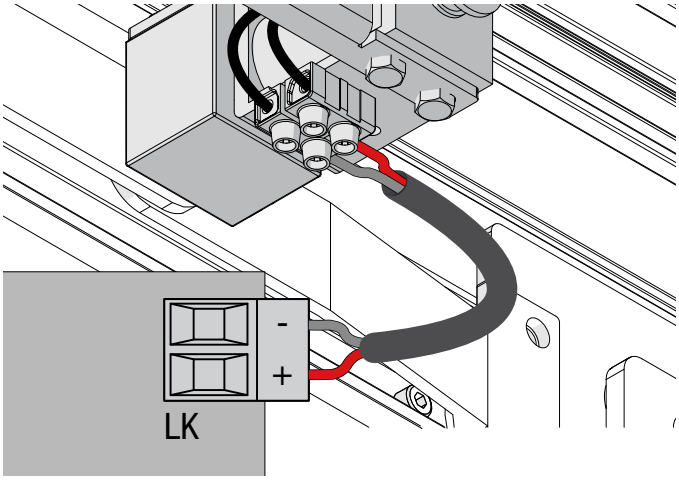


**7.4 - Conectar la salida del bloqueo eléctrico en los bornes LK de la central de mando**.

El dispositivo de bloqueo “biestable” ha sido concebido para permitir la posición bloqueada/desbloqueada del mismo sin necesitar una alimentación permanente. El paso de una posición a la otra se consigue con el pilotaje temporal de la bobina de bloqueo a través de la alimentación idónea. Se usa, sobre todo, para vías de escape, ya que la puerta no debe ser bloqueada nunca, excepto cuando está deshabilitada la función de emergencia, por ejemplo, con “puerta cerrada”.

**8.1** - Fijar los dos estribos en los carros usando los 2 tornillos **A**, registrar la posición para que, con las puertas cerradas, los dos estribos apoyen.

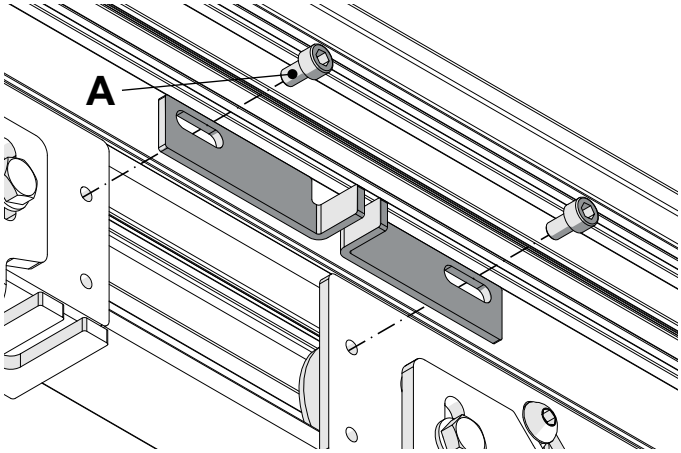


**8.2** - Introducir en los carriles correspondientes 2 tornillos de cabeza hexagonal **B**, de la manera indicada en la figura. Después, fijar el grupo de bloqueo eléctrico utilizando las 2 tuercas autoblocantes.

Prestar atención a la correcta alineación de la palanca del bloqueo eléctrico con los dos estribos

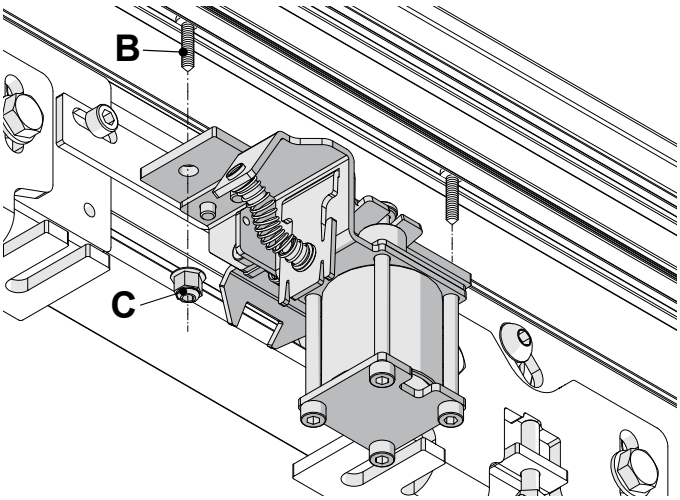


**8.3** - Conectar la salida del bloqueo eléctrico en los bornes LK de la central de mando.

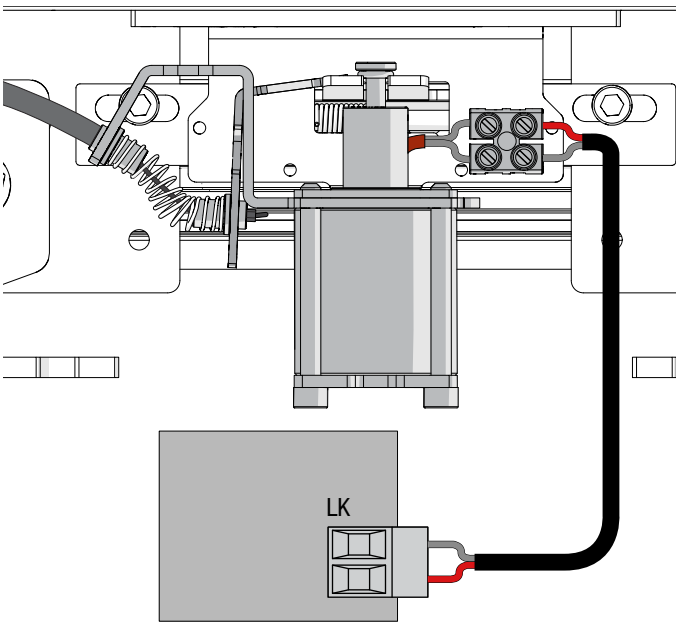


IMPORTANTE: Configurar el parámetro TYLK del menú ADV en LK3

.

## 9 Instalación del dispositivo de alimentación con batería

Fijar el dispositivo de alimentación con batería en el perfil cajón,
Conectar el dispositivo de alimentación con batería en el conector BAT del control electrónico, a través del cable en dotación (véase el apartado 11).
Comprobar que la batería esté conectada a la tarjeta electrónica.
Conectar la automatización a la alimentación de red y esperar al menos 3 minutos para permitir la recarga de la batería.
Nota: para permitir la recarga, el dispositivo de alimentación con batería debe estar conectado siempre al control electrónico. En el caso de periodos de inactividad prolongados de la puerta automática, desconectar la batería de la tarjeta electrónica.
Para la modalidad de funcionamiento de la automatización con el dispositivo con batería, véase el Menú BASE - parámetro BTMD.

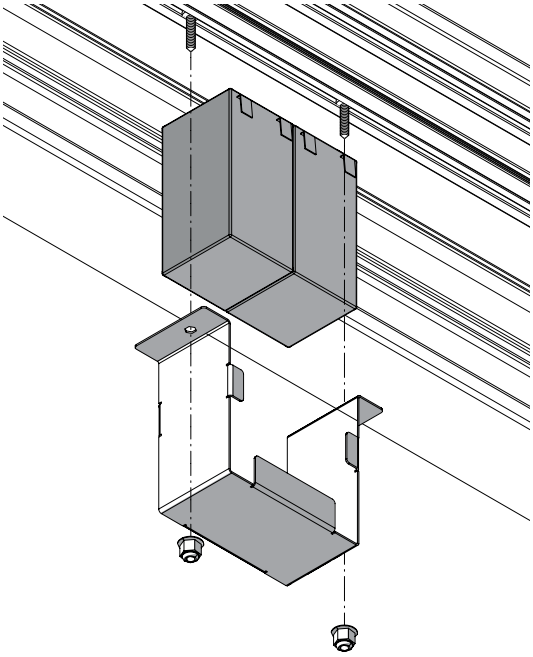

## 10 Apertura y bloqueo tapa

El cárter de cobertura puede bloquearse en posición de apertura para facilitar las operaciones de instalación:
1 - Desenrosque y quite los 2 tornillos autorroscantes V a la derecha y a la izquierda de la tapa de apertura, como se muestra en la figura.
2 - Empujar el cárter hacia la pared para bloquearlo
Cuando la tapa esté cerrada, fíjela a los cabezales con los tornillos autorroscantes V suministrados.
Para bloquear el cárter es necesario disponer de un espacio mínimo de al menos 20 mm por encima del perfil de la puerta

Nota: A la derecha del motor se ha instalado previamente un prensacables (P) que permite el paso de los cables de conexión. Mantener separada la alimentación de red de los cableados de los dispositivos de baja tensión.

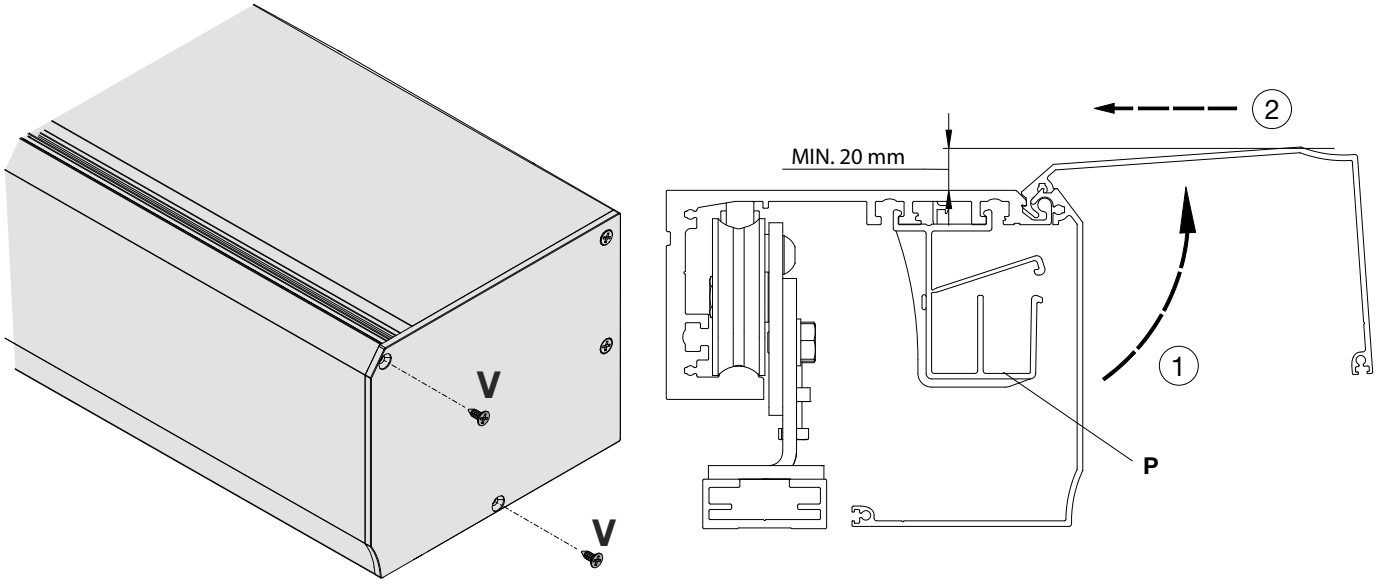

En el caso de una instalación en la que no haya espacio en los lados para apretar los tornillos autorroscantes (instalación en túnel), haga dos agujeros en la tapa con las medidas indicadas en la figura, introduzca la tuerca M6 a la derecha y a la izquierda en el asiento correspondiente de las cabezas y, una vez cerrada, bloquee la tapa atornillando los dos tornillos M6.

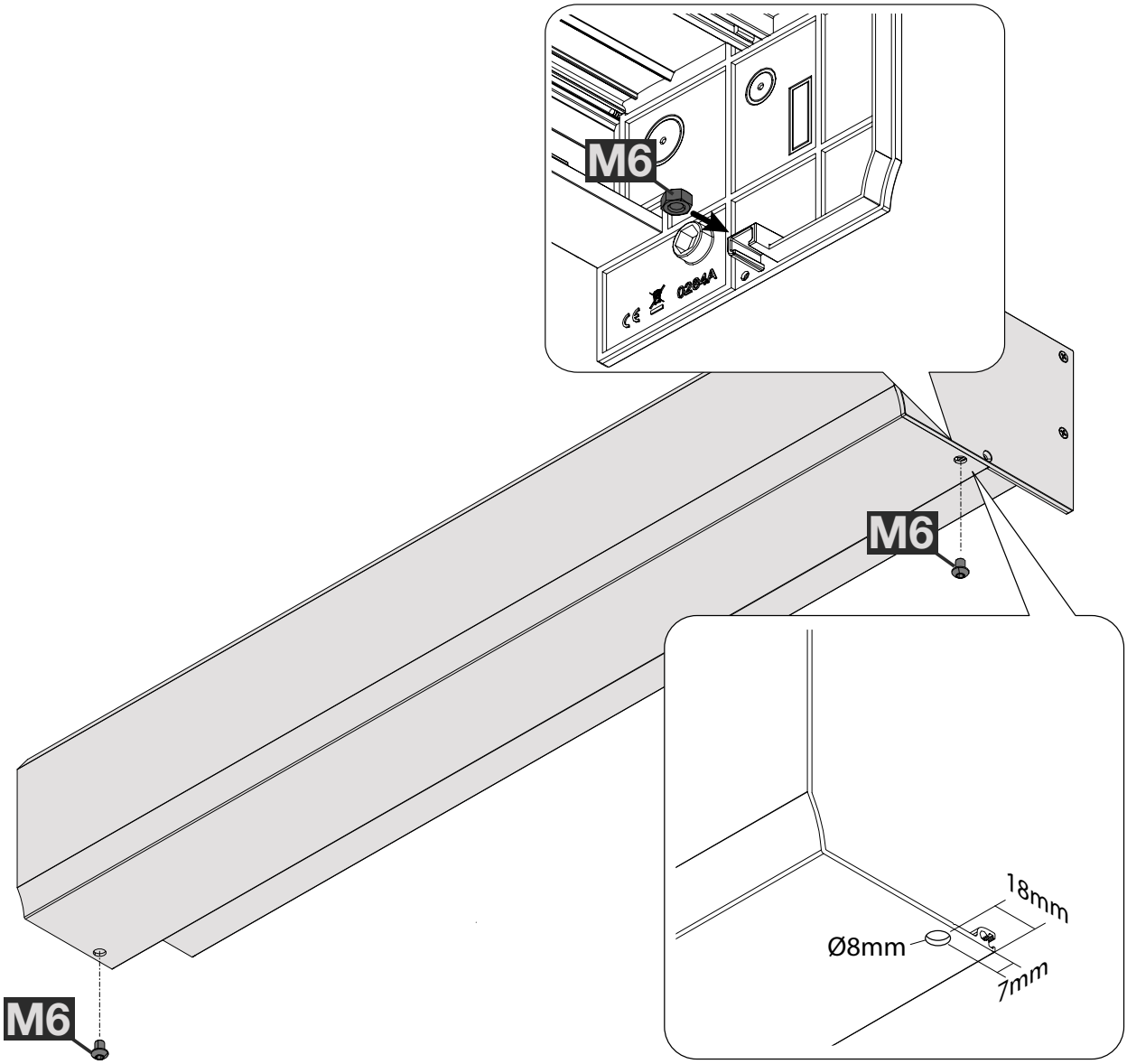

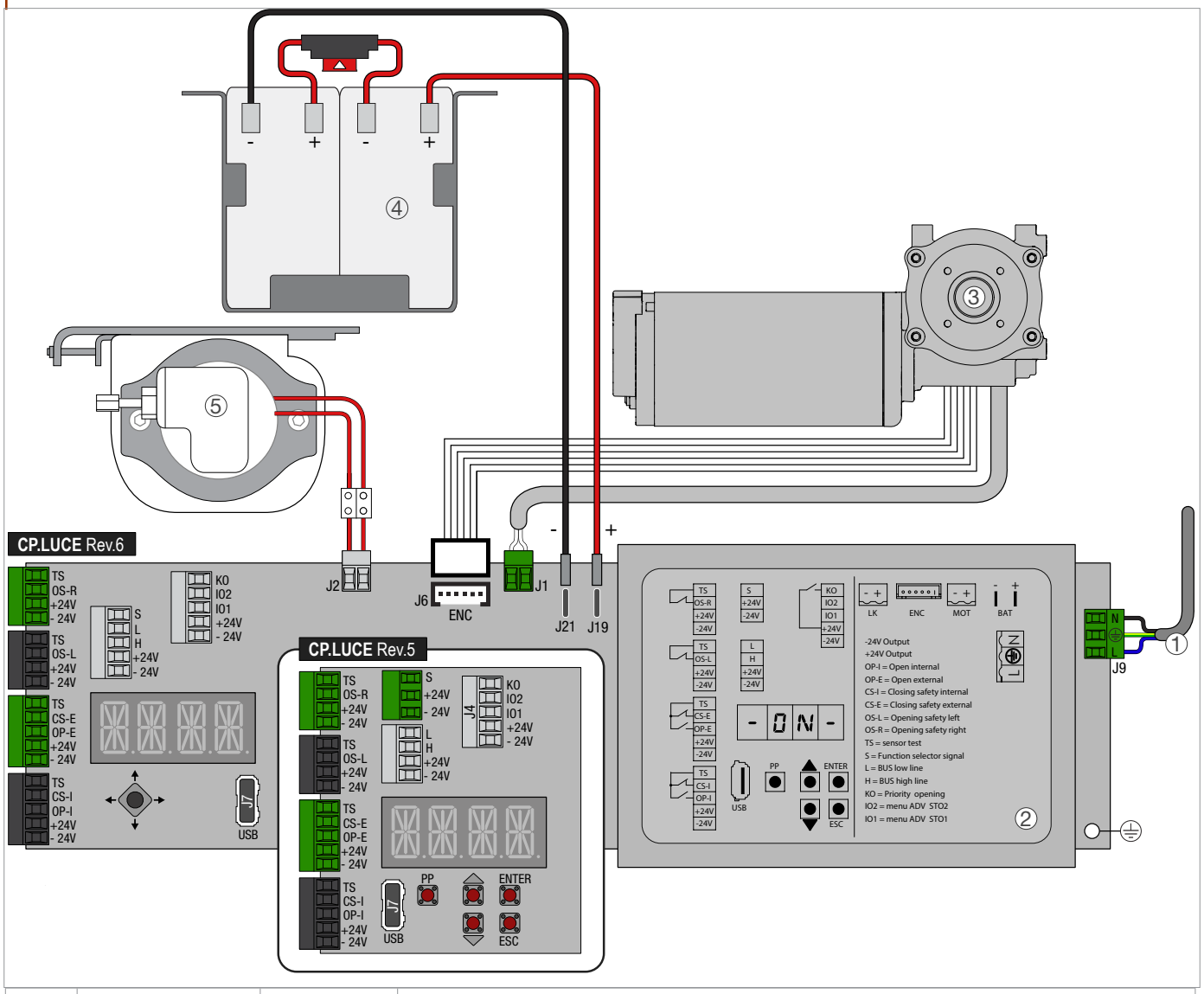


| Ref. | Código | Bornes | Descripción |
|---|---|---|---|
| 1 | | MAINS IN | Cable de alimentación para la conexión de la automatización a la red eléctrica (no entregado). |
| 2 | | | Control electrónico CP.LUCE |
| 3 | | MOT | Motorreductor con corriente continua |
| | | ENC | Sensor angular |
| 4 | 99BA0001 | BAT | KIT |
| 5 | | LK | Dispositivo de bloqueo |

### 11.1 ADVERTENCIAS GENERALES DE SEGURIDAD ELÉCTRICA

La instalación, las conexiones eléctricas y los ajustes deben realizarse cumpliendo con la Buena Técnica y las normas vigentes,
Antes de conectar la alimentación eléctrica, cerciorarse de que los datos de la placa se correspondan con aquellos de la red de distribución eléctrica. En la red de alimentación prever un interruptor/seccionador omnipolar con distancia de apertura de los contactos igual o superior a 3 mm. Dicho interruptor debe estar protegido ante las activaciones no autorizadas.
Comprobar que, aguas arriba de la instalación eléctrica, haya un interruptor diferencial y una protección de sobrecorriente adecuados.
Conectar la automatización a una instalación de tierra eficaz realizada de la manera indicada por las normas de seguridad vigentes.
Durante las intervenciones de instalación, mantenimiento y reparación quitar la alimentación antes de abrir el cárter para acceder a las partes eléctricas.
La manipulación de las partes eléctricas debe realizarse dotándose de brazales conductores antiestáticos conectados a tierra.
La empresa MYONE S.r.l. declina cualquier responsabilidad en lo referente a la seguridad y al buen funcionamiento en el caso de que se instalaran componentes incompatibles.
Para la eventual reparación o sustitución de los productos se deberán utilizar exclusivamente recambios originales.
Los datos de la placa de identificación se pueden encontrar en la etiqueta ubicada en el encabezado.

### 11.2 CONEXIÓN DE LA ALIMENTACIÓN ELÉCTRICA

Usar un cable de alimentación para la conexión a la red de alimentación.
El cable de alimentación puede conectarse a una toma eléctrica (no entregada por nosotros), preparada en las inmediaciones del cabezal de la automatización.
En el caso de que no haya una toma de corriente en las inmediaciones de la automatización, realizar la conexión a la red de alimentación de la siguiente manera: realizar un agujero en el cajón de aluminio en la parte superior, proteger el paso del cable de alimentación mediante prensacables o pasacables (no entregados por nosotros) para eliminar bordes cortantes que puedan dañar el cable de alimentación, y conectar el cable a la alimentación eléctrica.
La conexión a la red de alimentación eléctrica, en el tramo externo a la automatización, debe realizarse en un canal independiente y separado de las conexiones a los dispositivos de mando y seguridad.

### 11.3 PLACAS DE BORNES DEL CONTROL ELECTRÓNICO

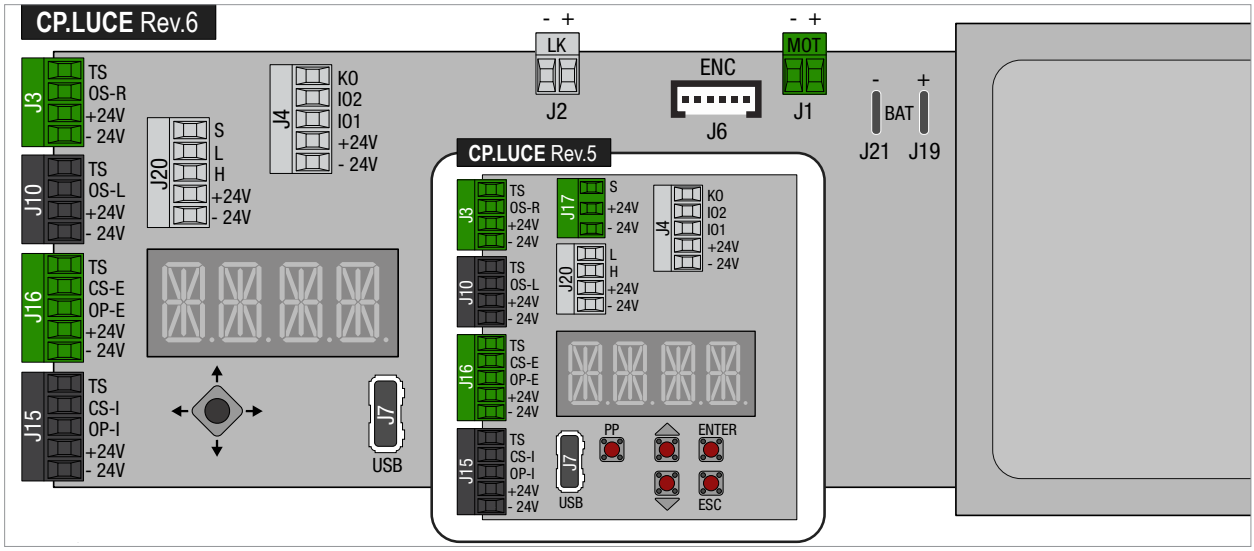


Cuando se conectan los dispositivos de seguridad quitar los puentes de los bornes correspondientes.

| Borne J3 (verde) | Descripción |
|---|---|
| **TS** | Salida de prueba (+24V). Conectar los dispositivos de seguridad con la prueba (conformes con la norma EN 16005), según se indica en los siguientes capítulos.<br>Nota: En el caso de dispositivos sin prueba, conectar el contacto N.C. en los bornes TS/OS-R. |
| **+24V /OS-R** | Contacto N.C. de seguridad en apertura lado B (lado derecho vista automatización). Cuando la puerta se está abriendo, la apertura del contacto provoca la ralentización de la puerta en los últimos 500 mm (la función de seguridad del borne OS-R puede modificarse mediante el menú de parámetros avanzados).<br>Nota: Conectar los dispositivos de seguridad con prueba (véase borne TS), y quitar el puente TS/OS-R. |
| **+24V / - 24V** | Salida 24 Vdc para alimentación accesorios externos. La absorción máxima de 1 A corresponde a la suma de todos los bornes (+/- 24V). |

| Bornes J10 (negro) | Descripción |
|---|---|
| **TS** | Salida de prueba (+24V). Conectar los dispositivos de seguridad con la prueba (conformes con la norma EN 16005), según se indica en los siguientes capítulos.<br>Nota: En el caso de dispositivos sin prueba, conectar el contacto N.C. en los bornes TS/OS-L. |
| **+24V /OS-L** | Contacto N.C. de seguridad en apertura lado A (lado izquierdo vista automatización). Cuando la puerta se está abriendo, la apertura del contacto provoca la ralentización de la puerta en los últimos 500 mm (la función de seguridad del borne OS-L puede modificarse mediante el menú de parámetros avanzados).<br>Nota: Conectar los dispositivos de seguridad con prueba (véase borne TS), y quitar el puente TS/OS-L. |
| **+24V / -24V** | Salida 24 Vdc para alimentación accesorios externos. La absorción máxima de 1 A corresponde a la suma de todos los bornes (+/- 24V). |

| Borne J16 (verde) | Descripción |
|---|---|
| **TS** | Salida de prueba (+24V). Conectar los dispositivos de seguridad con la prueba (conformes con la norma EN 16005), según se indica en los siguientes capítulos.<br>Nota: En el caso de dispositivos sin prueba, conectar el contacto N.C. en los bornes TS/CS-E |
| **+24V / CS-E** | Contacto N.C. de seguridad en el compartimento del paso lado B (lado externo vista automatización). Cuando la puerta está cerrándose, la apertura del contacto provoca la inversión del movimiento,<br>Nota: Conectar los dispositivos de seguridad con prueba (véase borne TS), y quitar el puente TS–CS-E |
| **+24V / OP-E** | Contacto N.O. de apertura lado B (lado externo vista automatización). |
| **+24V / -24V** | Salida 24 Vdc para alimentación accesorios externos. La absorción máxima de 1 A corresponde a la suma de todos los bornes (+/- 24V). |

| Bornes J15 (negro) | Descripción |
|---|---|
| **TS** | Salida de prueba (+24V). Conectar los dispositivos de seguridad con la prueba (conformes con la norma EN 16005), según se indica en los siguientes capítulos.<br>Nota: En el caso de dispositivos sin prueba, conectar el contacto N.C. a los bornes TS/CS-I. |
| **+24V /CS-I** | Contacto N.C. de seguridad en el compartimento del paso lado A (lado interno vista automatización). Cuando la puerta está cerrándose, la apertura del contacto provoca la inversión del movimiento,<br>Nota: Conectar los dispositivos de seguridad con prueba (véase borne TS), y quitar el puente TS–CS-I |
| **+24V / OP-I** | Contacto N.O. de apertura lado A (lado interno vista automatización). |
| **+24V / -24V** | Salida 24 Vdc para alimentación accesorios externos. La absorción máxima de 1 A corresponde a la suma de todos los bornes (+/- 24V). |

| Bornes J17 (verde) (Hasta HW Rev.5) | Descripción |
|---|---|
| **S** | Señal selector giratorio 31SR0009/31SR0010 |
| **+24V / -24V** | Alimentación selector giratorio. La absorción máxima de 1 A corresponde a la suma de todos los bornes (+/- 24V). |
| **Bornes J20 (gris) (Hasta HW Rev.5)** | **Descripción** |
| **L / H /+24V / -24 V** | Conexión BUS al selector/programador electrónico AQA y/o para sincronización/interbloqueo de las hojas. |
| **Morsetti J20 (gris) (Desde HW Rev.6)** | **Descripción** |
| **S** | Señal del selector rotativo 31SR0009/31SR0010 |
| **L / H** | Conexión BUS al selector/programador electrónico AQA y/o para la sincronización/interbloqueo de puertas. |
| **+24V / -24 V** | Alimentación para selector rotativo o selector/programador electrónico AQA. El consumo máximo de 1 A corresponde a la carga total en todos los terminales (+/- 24V). |
| **Bornes J4 (gris)** | **Descripción** |
| **KO** | Contacto N.O. de apertura prioritaria, a conectar a dispositivos accesibles solamente por personal autorizado mediante llaves o códigos. |
| **IO2** | Borne de entrada para uso general.<br>A través del menú ADV > SIO2 es posible asociar al borne IO2 una función específica. |
| **IO1** | Borne de entrada para uso general.<br>A través del menú ADV > SIO1 es posible asociar al borne IO1 una función específica. |
| **+24V / -24V** | Salida 24 Vdc para alimentación accesorios externos. La absorción máxima de 1 A corresponde a la suma de todos los bornes (+/- 24V). |
| **Bornes J2 (gris)** | **Descripción** |
| **LK** | Salida para la activación del dispositivo de bloqueo electro-mecánico (+/Rojo- -/Negro) (Seleccionar el tipo de bloqueo mediante la lógica TYLK) |
| **Bornes J6** | **Descripción** |
| **ENC** | Conector rápido para la conexión del sensor angular (Codificador) |
| **Bornes J1 (verde)** | **Descripción** |
| **MOT** | Conector para la conexión motor. |
| **Bornes J9 (verde)** | **Descripción** |
| **MAINS IN** | Entrada alimentación de red 100-240Vac 50/60Hz |
| **Conector J7** | **Descripción** |
| **USB** | Puerto USB Permite guardar y cargar la configuración de la centralita, guardar las alarmas y la posible actualización del FW. |

### 11.4 CONEXIONES ELÉCTRICAS DEL SELECTOR DE FUNCIONES 31SR0009 - 31SR0010

Conectar los bornes (+24V, -24V, S) del selector de funciones, mediante un cable que no suministramos, a los bornes (+24V, -24V, S) del control electrónico.
Nota: Para longitudes superiores a los 10 metros, usar un cable con 2 conductores entrelazados.

| Símbolo | Descripción | |
|---|---|---|
| | PUERTA ABIERTA<br>La puerta se abre y permanece abierta. | 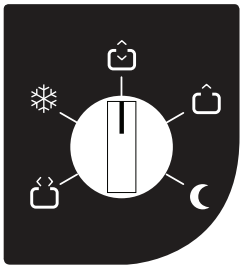 |
| | PARCIAL<br>La puerta se abre parcialmente (configurable del 10 al 90% de la carrera). | |
| | APERTURA TOTAL BIDIRECCIONAL<br>Permite el funcionamiento bidireccional de la puerta | |
| | APERTURA TOTAL MONODIRECCIONAL<br>Permite el funcionamiento monodireccional desde el lado interno/externo de la puerta. | |
| | CIERRE NOCTURNO<br>La puerta se cierra y permanece bloqueada (si estuviera el bloqueo) deshabilitando los radares. | |

### 11.5 CONEXIONES ELÉCTRICAS DEL SENSOR DE SEGURIDAD (ZONA DE TRÁNSITO INTERNO/EXTERNO)

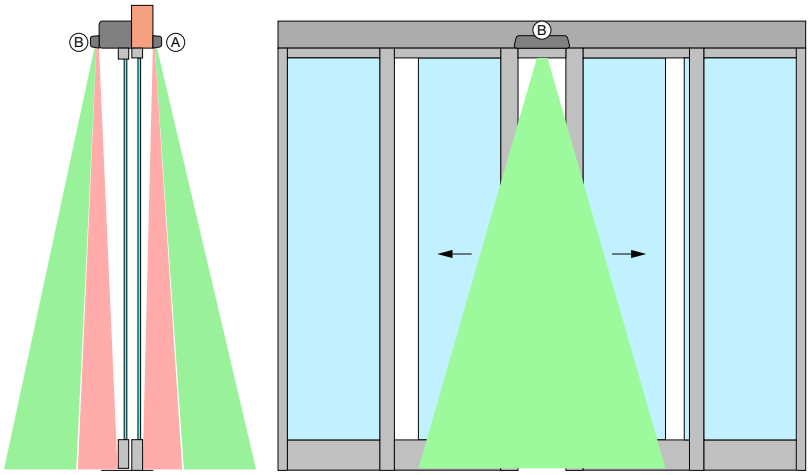


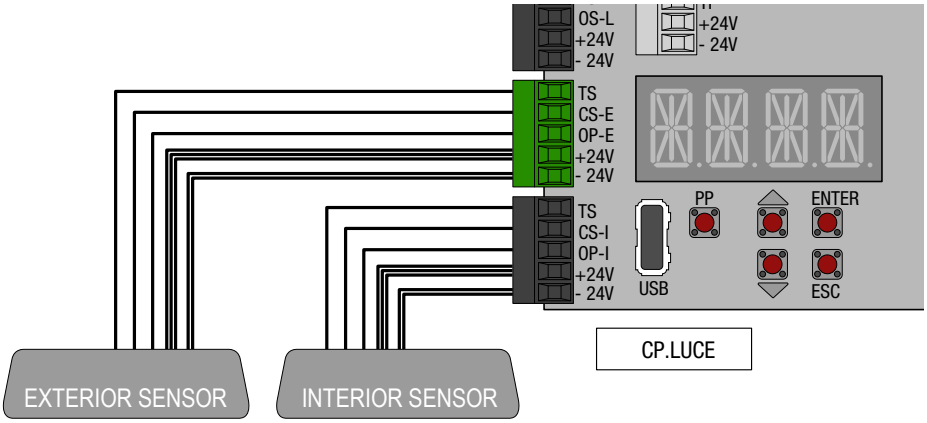


Conectar el sensor, mediante el cable en dotación, en los bornes del control electrónico, de la siguiente manera:

| Abrazadera | 31RD0001 (Primetec B) | 31RD0003 (IXIO-DT1) | 31RD0005 (OA-Flex T) | Notas |
|---|---|---|---|---|
| **TS** | Rosa | Rojo | Rojo | |
| **CS-E / CS-I** | Blu | Gris | Azul | Quitar el puente. |
| **OP-E / OP-I** | Verde | Blanco | Verde | |
| **+24V** | Marrón + Amarillo + Rojo | Verde+Amarillo+Rosa | Blanco + Amarillo + Rosa | |
| **-24V** | Blanco + Gris | Marrón+Azul | Marrón + Negro | |

Para más informaciones, remitirse al manual de instalación del sensor.

### 11.6 CONEXIONES ELÉCTRICAS DE LOS SENSORES DE SEGURIDAD (ZONA LATERAL DE DESLIZAMIENTO DE LAS PUERTAS)

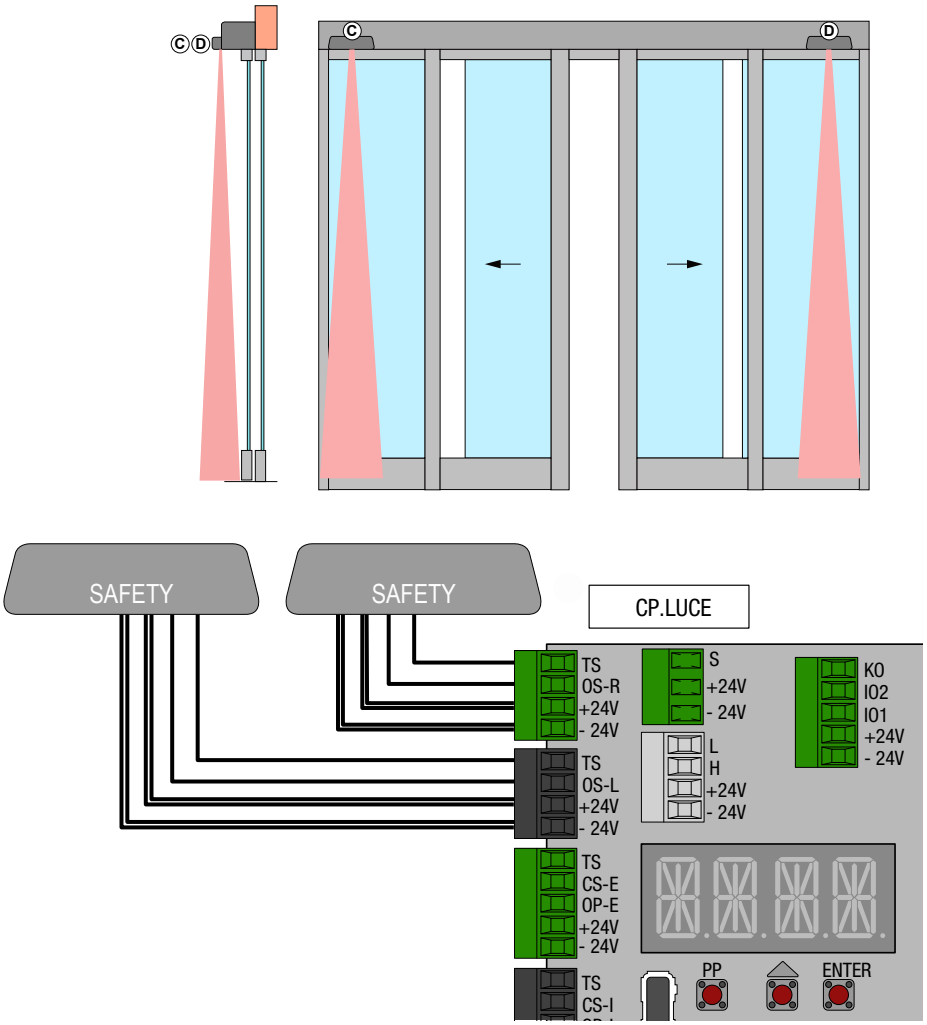


Conectar el sensor, mediante el cable en dotación, en los bornes del control electrónico, de la siguiente manera:

| Abrazadera | 31RP0001 (PrimeScan B) | 31RP0002 (Ixio-ST) | 31RD0005 (OA-Flex T) | Notas |
|---|---|---|---|---|
| TS | Rosa | Rojo | Rojo | |
| OS-L/OS-R | Blu | Gris | Azul | Quitar el puente. |
| +24V | Marrón + Rojo | Marrón+Rosa | Blanco + Rosa | |
| -24V | Blanco + Gris | Verde+Azul | Marrón + Negro | |

Para más informaciones, remitirse al manual de instalación del sensor.

### 11.7 CONEXIONES ELÉCTRICAS DE LAS FOTOCÉLULAS (32FT0701)

Conectar el sensor, mediante el cable en dotación, en los bornes del control electrónico, de la siguiente manera:

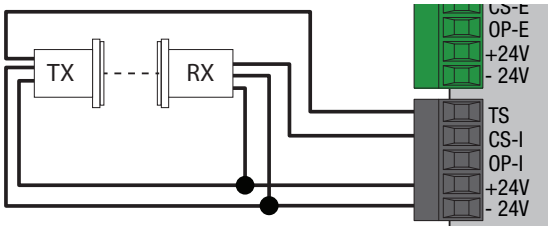


| Bornes | Fotocélula | Notes |
|---|---|---|
| TS | TX - Negro | Quitar el puente. |
| CS-I | RX - Negro | |
| OP-I | | |
| +24 | Marrón | |
| -24 | Azul | |

Si el TS no es conectado, configure el parámetro menú ADV > TS = NO
Para más informaciones, remitirse al manual de instalación de la fotocélula.

La central CP.LUCE, hasta HW Rev.5, está equipada con 5 botones y 4 pantallas alfanuméricas para realizar todos los ajustes necesarios. Desde HW Rev.6, cuenta con un joystick y 4 pantallas alfanuméricas. El funcionamiento de los 4 botones se indica en la tabla. El JOYSTICK puede moverse en las cuatro direcciones y/o presionarse, y su funcionamiento se indica en la tabla.

| Pulsadores | Descripción |
|---|---|
| **PP** | Pulsador ABRE. Ejecuta un comando ABRE equivalente al contacto KO |
| **ENTER** | Pulsador de selección, cada vez que se aprieta se entra en el parámetro seleccionado.<br>Pulsador para guardar, apretando durante 1 segundo se realiza la copia "SAVE" del valor seleccionado. |
| **ESC** | Pulsador de salida, cada vez que se aprieta se sale del parámetro seleccionado, o del menú. |
| ↑ | Pulsador de deslizamiento, cada vez que se aprieta selecciona una voz del menú o aumenta el valor de la voz seleccionada. |
| ↓ | Pulsador de deslizamiento, cada vez que se aprieta selecciona una voz del menú o reduce el valor de la voz seleccionada |

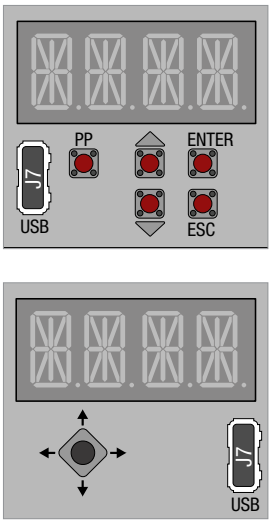


Es posible invertir la visualización en pantalla y la acción del joystick, por ejemplo si la placa electrónica se monta al revés, manteniendo el joystick pulsado y empujado hacia arriba simultáneamente durante al menos 5 segundos.

### 12.1 LISTA DEL MENÚ

- **BASE** parámetros base — presionar ENTER para acceder al menu BASE
- **INFO** informaciones tarjeta
- **MEM** gestión memoria
- **ADV** parámetros avanzados
- **SEL** selettore

presionar ↑ o ↓ para acceder a los demas menus

### 12.2 MENÚ BASE

| ID | Descripción | Valores | Notas |
|---|---|---|---|
| **OPEN** | Selección dirección de apertura | <> –><br><– | Puerta con doble puerta/Puerta individual apertura hacia la derecha<br>Puerta individual apertura hacia la izquierda |
| **VOP** | Velocidad de apertura | 100 - 800 | [mm/s] |
| **VCL** | Velocidad de cierre | 100 - 800 | [mm/s] |
| **TAC** | Tiempo de cierre automático | NO<br>1 - 30 | NO = cierre automático deshabilitado<br>[s] |
| **PUSH** | Fuerza de empuje de la automatización | 1 - 10 | 1 = min, 10 = max |
| **PART** | Porcentaje de apertura parcial | 10 - 90 | [%] |
| **BTMD** | Modalidad de funcionamiento batería | NO<br>NOPN<br><br><br><br>OPEN<br><br>UNLK<br>CONT<br>EMER | Batería no considerada<br>En ausencia de tensión de red, si el funcionamiento está en modo de parada nocturna, se realiza una apertura. Si está en modo de funcionamiento diurno, se comporta como si estuviera en continuidad.<br>En caso de ausencia de tensión de red, la puerta abre también modalidad stop noche<br>Levantamiento del bloque<br>Funcionamiento en continuidad<br>Apertura de emergencia |
| **RAMP** | Tiempo de aceleración | 100 - 2000 | 100 = Aceleración máxima [ms] |

### 12.3 MENÚ INFO

| ID | Descripción | Valores | Notas |
|---|---|---|---|
| **VER** | Versión fw | XXXX | XXXX = versión firmware |
| **CYCL** | Número de maniobras realizadas | 0 - 9999 | Número de maniobras realizadas en miles: 1 = 1000 maniobras |
| **SERV** | Configuración señalización mantenimiento | NO<br>1 - 9999 | NO = señalización deshabilitada<br>Número de maniobras después de las cuales señalar la advertencia por mantenimiento en la pantalla de la central (en miles) o configurando señalización SIO1/SIO2 |
| **LOG** | Copia archivo de la tarjeta | NO/YES<br>*(NOMS) | Introducir la memoria USB.<br>Seleccionar SÍ y apretar ENTER hasta que aparezca la leyenda SAVE El archivo log (archivo de texto) se guardará en MYONEDS/SLIDING/LOG/<br>*Si aparece la leyenda NOMS, la llave USB no es detectada o no está |
| **WARN** | Lista de las 10 últimas advertencias | | Las advertencias se ponen en orden desde la más reciente a la más antigua (0.xxx ... 9.yyy) |

### 12.4 MENÚ MEM

| ID | Descripción | Valores | Notas |
|---|---|---|---|
| **FSET** | Volver a las configuraciones de fábrica | NO/YES | |
| **FW** | Actualización fw a bordo de la tarjeta | Nombres de los archivos de actualización<br>*(NOMS) | Introducir la memoria USB.<br>Seleccionar la versión Firmware a actualizar de entre las disponibles. Los archivos de actualización deben introducirse en la ruta MYONEDS/SLIDING/FW/<br>*Si aparece la leyenda NOMS, la memoria USB no es detectada o no está |
| **SIN** | Carga de las configuraciones desde USB | NO/YES<br>*(NOMS) | Introducir la memoria USB.<br>Carga de archivos desde MYONEDS/SLIDING/SET/<br>Seleccionar YES y mantener presionado ENTER hasta que desaparece el mensaje SAVE.<br>*Si aparece la leyenda NOMS, la memoria USB no es detectada o no está |
| **SOUT** | Memorización configuraciones en llave USB | NO/YES<br>*(NOMS) | Introducir la memoria USB.<br>Copia de archivos en MYONEDS/SLIDING/SET/<br>Seleccionar YES y mantener presionado ENTER hasta que desaparece el mensaje SAVE.<br>*Si aparece la leyenda NOMS, la memoria USB no es detectada o no está |

### 12.5 MENU ADV (Avanzado)

| ID | Descripción | Valores | Notas |
|---|---|---|---|
| **OSSM** | Espacio de ralentización de la puerta en apertura en caso de activación del sensor de seguridad lateral (OS-R, OS-L)<br>ATENCIÓN: al seleccionar este parámetro, debe considerar la evaluación de riesgos | NO | Función deshabilitada |
| | | 100 - 500 [mm] | Espacio en [mm] a velocidad reducida en la parte final de carrera<br>(igual a 100mm/s) |
| | | YES | Velocidad reducida en todo el compartimiento paso |
| **OSSS** | Espacio de parada de la puerta en apertura en caso de activación del sensor de seguridad lateral (OS-R, OS-L) | NO | Función deshabilitada |
| | | 100 - 500 [mm] | Espacio en [mm] de parada en la parte final de carrera |
| | | YES | La seguridad lateral se convierte en función de parada tanto en apertura como en cierre |
| **ELLK** | Modalidad de funcionamiento bloqueo | AUTO | Modalidad automática de detección automática de la presencia de bloqueo. Si está presente, adapta el control del bloqueo a la modalidad de funcionamiento de la puerta seleccionada |
| | | LOCK | Bloqueo siempre bajado en puerta cerrada |
| | | UNLK | Bloqueo siempre desbloqueado (excepto en modalidad noche) |
| **TYLK** | Tipo de bloqueo | LK1 | Bloqueo monoestable seguro (99EB0001-99EB0006) |
| | | LK2 | Boqueo monoestable seguro (99EB0003) |
| | | LK3 | Bloqueo biestable (99EB0004) |
| **PIPP** | Activación comprobación tope abre | NO/YES | SÍ= comprobación activada, en cada apertura se comprueba la posición de apertura empujando sobre el tope de cierre. |

| | | | |
|---|---|---|---|
| **PUCL** | Fuerza de empuje con la puerta cerrada (función antiviento) | NO | Ningún empuje |
| | | MAX<br>MED<br>MIN | 3 niveles de fuerza aplicada |
| **HOLD** | Fuerza de mantenimiento con la puerta abierta (función antiviento) | NO | Ningún mantenimiento de puerta abierta |
| | | MAX<br>MED<br>MIN | 3 niveles de fuerza máxima aplicables para mantener la puerta en posición de apertura |
| **TS** | Activación pruebas de sensores de seguridad | NO/YES | SÍ= Prueba de sensores activada |
| **PUGO** | Push and Go | NO/YES | SÍ= El desplazamiento manual de la puerta con puerta cerrada provoca la apertura |
| **VTAC** | Tiempo de cierre automático variable | NO/YES | SÍ= En el caso de paso intenso de personas, después de 5 inversiones seguidas la puerta aumenta el tiempo de cierre automático en 5 segundos |
| **MOT** | Configuración del deslizamiento manual de la puerta (funcionamiento sólo con puerta alimentada) | OC | Enrollamientos abiertos - Apertura manual con poco rozamiento |
| | | SC | Enrollamientos motor cortocircuitos<br>Apertura manual de la puerta con mayor resistencia |
| **SIO1** | Configuración Entrada/Salida IO1 del borne J4.<br>Si se utiliza como Entrada, conectar el contacto del dispositivo a los bornes IO1/+24V.<br>Si se utiliza como Salida, conectar la carga a los bornes IO1/-24V (¡ATENCIÓN!: 30 mA máx.).<br>Para dispositivos con absorción superior, utilizar un relé de apoyo. | NO | Deshabilitado |
| | | INKE | Contacto de exclusión de funcionalidad de interbloqueo. |
| | | KC | Key Close. Mando cerrar prioritario |
| | | KOPT | Key Open Parcial. Mando abrir parcial prioritario |
| | | WARN | Señala, mediante la activación de la salida, un estado de alarma que dura más de 5 minutos (véase apartado Alarmas)<br>Quitar la alimentación para restablecer. |
| | | SERV | Señala, mediante la activación de la salida, que se han alcanzado el número de maniobras para el mantenimiento configuradas por el parámetro INFO-SERV |
| | | SIGN | La salida se activa en función de las configuraciones del parámetro ADV-SIGN |
| | | BELL | La salida permite conectar un señalador acústico, en caso de paso de personas, la salida se activa durante 3 segundos. |
| | | PART | Entrada para contacto de apertura parcial (véase MENÚ BASE-PART) |
| | | EMER | Entrada para contacto apertura de emergencia (NC)<br>La apertura del contacto provoca la apertura de la puerta |
| | | SAM | Entrada configurable con los menús SAM1/SAM2. |
| | | STEP | Entrada para contacto apertura paso-paso (impulso abre/impulso cierra).<br>Durante la apertura dada por step, está deshabilitado el cierre automático. |
| | | STOP | Entrada para contacto del mando de parada inmediata |
| **SIO2** | Configuración Entrada/Salida IO2 del borne J4.<br>Si se utiliza como Entrada, conectar el contacto del dispositivo a los bornes IO2/+24V.<br>Si se utiliza como Salida, conectar la carga a los bornes IO2/-24V (¡ATENCIÓN!: 30 mA máx.).<br>Para dispositivos con absorción superior, utilizar un relé de apoyo. | NO | Deshabilitado |
| | | INKE | Contacto de exclusión de funcionalidad de interbloqueo. |
| | | KC | Key Close. Mando cerrar prioritario |
| | | KOPT | Key Open Parcial. Mando abrir parcial prioritario |
| | | WARN | Señala, mediante la activación de la salida, un estado de alarma que dura más de 5 minutos (véase apartado Alarmas)<br>Quitar la alimentación para restablecer. |
| | | SERV | Señala, mediante la activación de la salida, que se han alcanzado el número de maniobras para el mantenimiento configuradas por el parámetro INFO-SERV |
| | | SIGN | La salida se activa en función de las configuraciones del parámetro ADV-SIGN |
| | | BELL | La salida permite conectar un señalador acústico, en caso de paso de personas, la salida se activa durante 3 segundos. |
| | | PART | Entrada para contacto de apertura parcial (véase MENÚ BASE-PART) |
| | | EMER | Entrada para contacto apertura de emergencia (NC)<br>La apertura del contacto provoca la apertura de la puerta |
| | | SAM | Entrada configurable con los menús SAM1/SAM2. |
| | | STEP | Entrada para contacto apertura paso-paso (impulso abre/impulso cierra).<br>Durante la apertura dada por step, está deshabilitado el cierre automático. |
| | | STOP | Entrada para contacto del mando de parada inmediata |

| | | | |
|---|---|---|---|
| **SIGN** | Señalizaciones<br>Activación del contacto de salida SIO1/SIO2 (SIO1/SIO2 configurado en SIGN) | CLOS | Señalización puerta cerrada |
| | | INK | Señal de puerta cerrada por efecto del interbloqueo |
| | | LAMP | Intermitente/luz (puerta en movimiento) |
| | | AIR | Cuchilla de aire |
| | | OPEN | Señalización puerta abierta |
| **TAKO** | Tiempo de cierre automático en caso de activación entrada Key Open (KO) | NO | Tiempo de cierre igual a Tac (Tiempo de cierre automático) |
| **SYNC** | Hojas sincronizadas<br>Sincronización de máximo 2 grupos de automatizaciones a través de la conexión bus | NO | Ninguna sincronización |
| | | SLV2 | Véase apartado de automatizaciones sincronizadas |
| | | MST2 | Véase apartado de automatizaciones sincronizadas |
| | | SLV1 | Véase apartado de automatizaciones sincronizadas |
| | | MST1 | Véase apartado de automatizaciones sincronizadas |
| **INK** | Hojas nterbloqueadas.<br>Interbloqueo de dos grupos de automatizaciones a través de la conexión bus | NO | Ningún interbloqueo activo |
| | | EXT | Automatización lado externo |
| | | INT | Automatización lado interno |
| **STBY** | modo de espera (bajo consumo) | NO/YES | Permite el paso al modo de bajo consumo (según el reglamento europeo 2023/826) en los modos de cierre nocturno y puerta abierta:<br>- si hay un selector de funciones electrónico o rotativo, en los modos de cierre nocturno y puerta abierta; se vuelve al funcionamiento completo seleccionando otro modo de funcionamiento<br>- en ausencia de selector (verificar en el menú que SEL/MODE=NO), una vez que la puerta se haya cerrado; se vuelve al funcionamiento completo con un comando prolongado en OP-I o OP-E, utilizando el +24V del borne J20 como común |

**12.6 MENU SEL**

| ID | Descrizione | Valori | Note |
|---|---|---|---|
| **MODE** | Modalidad de funcionamiento | NO | Ninguna modalidad seleccionada |
| | | 1DPA | Unidireccional parcial |
| | | PA | Parcial |
| | | 1D | Unidireccional |
| | | CLOS | Puerta cerrada |
| | | AUTO | Modo automático/día |
| | | OPEN | Porte ouverte |
| **SECL** | Nivel de seguridad selector | NO/CODE | Ninguna protección/protección según codificación |
| **DLAY** | Tiempo de mantenimiento de la modalidad 'apertura monodireccional' durante la parada noche | 1 sec - 5 min | El procedimiento de parada noche (modalidad noche) prevé el paso a través de la modalidad monodireccional, mantenida durante el tiempo especificado en DLAY, para permitir la salida, pero no la entrada. |
| **SAM1** | Si en el menú SIO1/SIO2 se selecciona la voz SAM, es posible establecer qué modalidad de funcionamiento configurar cuando el contacto (SIO1/SIO2) va ARRIBA | CLOS | Puerta cerrada |
| | | 1D | Monodireccional |
| | | PA | Parcial |
| | | 1DPA | Monodireccional parcial |
| | | OPEN | Puerta abierta |
| | | AUTO | Modalidad automática/día |
| **SAM2** | Si en el menú SIO1/SIO2 se selecciona la voz SAM, es posible establecer qué modalidad de funcionamiento configurar cuando el contacto (SIO1/SIO2) va ABAJO | CLOS | Puerta cerrada |
| | | 1D | Monodireccional |
| | | PA | Parcial |
| | | 1DPA | Monodireccional parcial |
| | | OPEN | Puerta abierta |
| | | AUTO | Modalidad automática/día |

| | | | |
|---|---|---|---|
| **RPEN** | Habilitación modalidad programador a distancia | NO/YES | RPEN configurado en YES permite activar la modalidad programador a distancia, pero en el caso que esté configurado en NO no permite habilitar la modalidad programador a distancia |
| **CODE** | Gestión de códigos (desde el teclado o desde los tag NFC) | NO | Ningún empuje |
| | | DPRG | Eliminación de los códigos de habilitación de la modalidad programador a distancia |
| | | DALL | Eliminación completa de la lista de códigos |
| | | DELC | Eliminación del código |
| | | PROG | Memorización de un nuevo código para activación de la modalidad programador a distancia |
| | | OPEN | Memorización de un nuevo código mando apertura prioritario |
| | | SEL | Memorización de un nuevo código para desbloquear el selector (modalidad selector de funciones) |
| **CIN** | Import codici | NO/YES<br>*(NOMS) | Permite importar la lista de códigos memorizada en una memoria USB<br>*Si aparece NOMS, la memoria USB no se ha detectado o está ausente |
| **COUT** | Export codici | NO/YES<br>*(NOMS) | Permite exportar la lista de códigos en una memoria USB<br>*Si aparece NOMS, la memoria USB no se ha detectado o está ausente |
| **SHOW** | Visualización de eventuales anomalías e informaciones de funcionamiento y pantalla | ALL<br>WARN | Visualización contactos activos de las placas de bornes + advertencia<br>Solamente advertencia |

### 13.1 ALARMAS

| Código | Descripción | Notas |
|---|---|---|
| **W001** | Avería codificador | Codificador averiado. Se bloquea la automatización |
| **W002** | Cortocircuito motor | Se ha detectado una sobrecorriente en el motor. El control bloquea el movimiento durante 1.5 segundos, después intenta alimentar otra vez el motor. |
| **W003** | Error control motor | Error del circuito de control motor. Se bloquea la automatización |
| **W004** | Avería circuitos de lectura corriente | Lectura incorrecta de las corrientes del motor. Se bloquea la automatización |
| **W010** | Movimiento invertido | Se ha detectado un movimiento de dirección contraria con respecto a aquella configurada. Se bloquea la automatización. |
| **W011** | Carrera demasiado larga | Durante la fase de adquisición se ha detectado una carrera superior al máximo permitido. Se bloquea la automatización |
| **W012** | Carrera demasiado corta | Durante la fase de adquisición se ha detectado una carrera inferior al mínimo permitido. Se bloquea la automatización |
| **W013** | Más allá del tope | Durante el funcionamiento se ha detectado una carrera más larga de aquella adquirida. Se bloquea la automatización |
| **W014** | Motor ausente/averiado | En unos 3 segundos detecta si el motor está desconectado o averiado (ninguna absorción de corriente) |
| **W100** | Programa de usuario no correcto, Ausente | Actualización software no realizada correctamente o corrompida. Apagar y encender otra vez la tarjeta (con llave USM introducida) para reiniciar el procedimiento de actualización. |

### 13.2 EVENTOS

| Código | Descripción | Notas |
|---|---|---|
| **W126** | Error interno | Alarma que contiene todos los fallos de las pruebas internas de la tarjeta |
| **W128** | Alimentación de red ausente | |
| **W129** | Batería ausente | Activo si se ha configurado una modalidad de funcionamiento que prevé la presencia de la batería |
| **W130** | Batería descargada | Se ha detectado una tensión de batería insuficiente |
| **W140** | Fallo prueba de seguridad OS-R | La maniobra de apertura siguiente se ha realizado en la modalidad de seguridad apertura activa |
| **W141** | Fallo prueba de seguridad OS-L | La maniobra de apertura siguiente se ha realizado en la modalidad de seguridad apertura activa |
| **W142** | Fallo prueba de seguridad CS-I | La puerta permanece parada abierta |
| **W143** | Fallo prueba de seguridad CS-E | La puerta permanece parada abierta |
| **W144** | Conexión incorrecta en el borne TS | Verifique que el borne TS no esté conectado a +24V |
| **W145** | Temperatura motor elevada | Velocidad de maniobra bajada al valor de seguridad [100mm/s] |
| **W146** | Sobretemperatura motor | Puerta parada hasta que la temperatura del motor no vuelve a valores de seguridad |
| **W148** | Sobrecorriente bloqueo | Corriente de alimentación anómala del bloqueo (demasiado elevada) |
| **W150** | Obstáculo en apertura | Se ha detectado un obstáculo durante la maniobra de apertura. La puerta se para y se vuelve a cerrar una vez terminado el tiempo de cierre automático |
| **W151** | Obstáculo en cierre | Se ha detectado un obstáculo durante la maniobra de cierre. La puerta se vuelve a abrir |
| **W152** | Puerta bloqueada en cierre | Se ha imposibilitado que la puerta pueda iniciar la maniobra de apertura. La puerta no acepta comandos durante 5 segundos |
| **W153** | Puerta bloqueada en apertura | Se ha imposibilitado que la puerta pueda iniciar la maniobra de cierre. La puerta no acepta comandos durante 5 segundos |
| **W160** | Alarma de comunicación | Comunicación interrumpida entre tarjetas acopladas o funciones no coherentes en las modalidades de funcionamiento acoplado (p.ej se seleccionan ambas automatizaciones como INT o EXT en el funcionamiento interbloqueado/ Automatizaciones no alimentadas simultáneamente) |
| **W256** | Encendido tarjeta | |
| **W257** | Inicio actualización software | |
| **W320** | Evento mantenimiento | Activado una vez que la automatización ha realizado el número de maniobras especificadas por el parámetro de mantenimiento |

### 14.1 INTRODUCCIÓN

Descripción del funcionamiento para las modalidades de automatizaciones sincronizadas y/o interbloqueadas

### 14.2 CABLEADO DE LAS CONEXIONES

NOTAR BIEN QUE PARA UNA PUESTA EN MARCHA CORECTA LAS AUTOMATIZACIONES DEBEN SER IMPULSADAS SIMULTÁNEAMENTE
Las funcionalidades de interbloqueo y de sincronización aprovechan el bus de comunicación situado en la tarjeta del tablero de bornes '[L H +24 -24]'.
Nota: no conectar la señal de -24V entre las placas.
Conecte el selector electrónico AQA (si está presente) a la regleta de terminales '[L H +24 -24]' de una de las dos automatizaciones.
En primer lugar, las automatizaciones que se desea sincronizar o interbloquear tienen que estar conectadas acoplando las señales 'L H +24'

Ejemplo de conexión de dos automatizaciones:

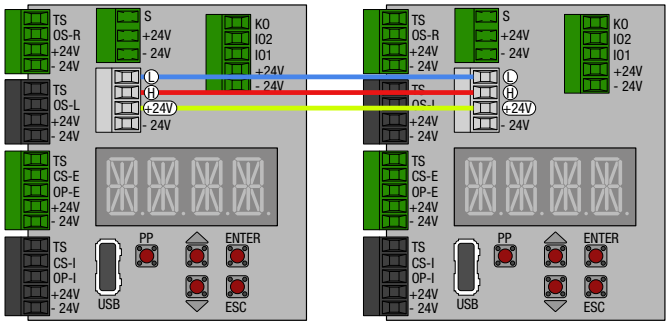


Ejemplo de conexión de 4 automatizaciones (caso de dos grupos de automatización sincronizados y enclavados):

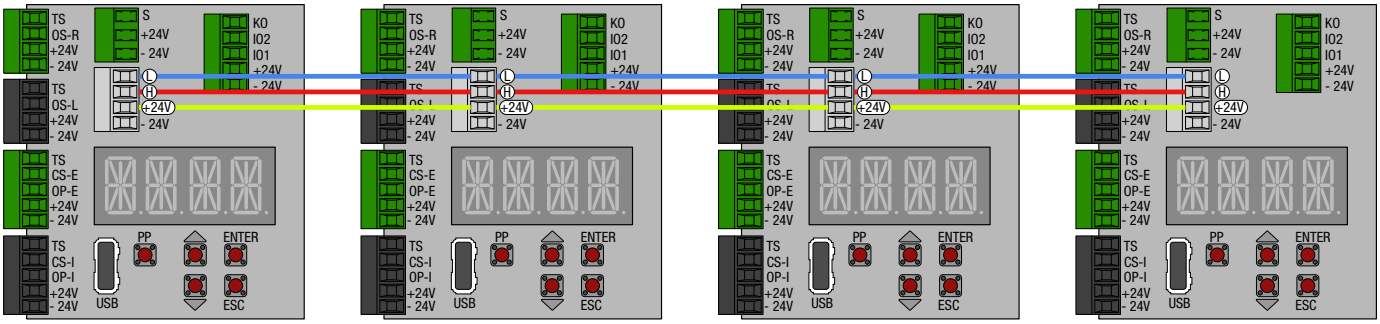


### 14.3 CABLEADO CON SELECTOR GIRATORIO

Las funciones de enclavamiento y sincronización utilizan el bus de comunicación identificado en la tarjeta mediante la bornera '[L H +24 -24]'.
Primero, los automatismos que se desean sincronizar o enclavar deben conectarse mediante los cables de señales 'L H'.
Conecte el selector giratorio a la bornera S +24 -24 de uno de los dos automatismos.
Conecte únicamente los bornes -24V y S, mediante un cable no suministrado por nosotros, también a los bornes -24V y S del segundo automatismo.
**ATENCIÓN: no conectar el borne +24V entre los dos automatismos, aunque esté previsto por el bus.**

### 14.4 SINCRONIZACIÓN DE DOS AUTOMATIZACIONES

Una vez que se ha realizado correctamente la conexión del bus de comunicación, para activar la sincronización de dos automatizaciones es necesario realizar las siguientes configuraciones:

- *menu ADV>SYNC*:
  Configure una automatización en MST1 automatización master.
  Configure la otra automatización en SLV1 automatización slave.

NOTA: es posible definir al máximo 2 grupos de hojas sincronizadas. Las hojas que constituyen el grupo '1' están identificadas por [MST1, SLV1], mientras que las hojas que constituyen el grupo '2' se identifican configurando [MST2, SLV2].

- Si se requiere activar un segundo grupo de hojas repita las configuraciones de ADV/SYNC seleccionando MST2 y SLV2 en las automatizaciones que formarán el grupo '2'

#### 14.4.1 Funcionamiento de la sincronización

Cuando se enciende el sistema, durante la primer maniobra de apertura, las hojas se abrirán una a la vez, primero la master y después la slave. Una vez adquirido el espacio de maniobra el movimiento será sincronizado según las configuraciones que se hayan seleccionado.

### 14.5 INTERBLOQUEO DE DOS AUTOMATIZACIONES

Una vez que se ha realizado correctamente la conexión del bus de comunicación, para activar el interbloqueo de dos automatizaciones es necesario realizar las siguientes configuraciones:

- *menù ADV>INK*:
  Es necesario distinguir entre automatización del lado interno y automatización del lado externo.
  Seleccione la opción INT para indicar la automatización del lado interno y la opción EXT para indicar la automatización del lado externo

Es posible asociar la activación de una salida SIO1/SIO2 al funcionamiento del interbloqueo, por ejemplo para dirigir un semáforo de señalización del estado de la puerta:

- *menù ADV*>SIO1/SIO2:
  seleccione la opción SIGN
- *menù ADV*>SIGN:
  seleccione la opción INK

La salida IO1/IO2 se activará cuando la puerta está bloqueada por efecto del interbloqueo (por ejemplo, con esta señal será posible encender la señalización del semáforo rojo que indica que el paso está momentáneamente bloqueado)

Es posible desactivar temporalmente la función de interbloqueo a través del botón/contacto:

- *menù ADV*>SIO1/SIO2:
  seleccione la opción INKE (Interlock Exclusion)

Al cerrar IO1/IO2 en +24V se deshabilitará la función de interbloqueo.

#### 14.5.1 Funcionamiento del interbloqueo

Las automatizaciones interbloqueadas se abrirán una a la vez, esperando antes de abrirse que la otra automatización esté cerrada.

*NOTA: Es importante establecer el sentido correcto de recorrido indicando la automatización interna y externa, por lo tanto desplazamiento correctamente el radar interno y externo ya que estas elecciones influyen en la lógica de funcionamiento del interbloqueo.*

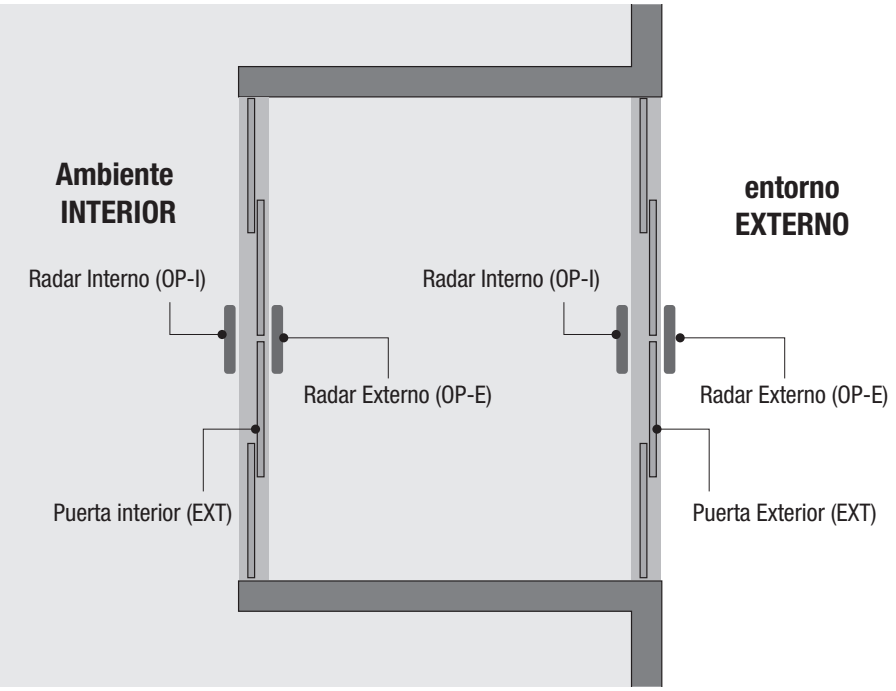


Iniciando del estado de reposo, en el que ambas automatizaciones están cerradas, la primera en recibir un mando de apertura pone en marcha la maniobra de apertura. En cambio, la otra automatización se conduce al estado 'bloqueado' en la que no acepta ningún mando de apertura de los contactos OP-I OP-E.
De todas formas es posible abrir (por razones de seguridad, etc.) utilizando el mando de apertura prioritario KO.
Una vez que la puerta en apertura ha alcanzado la posición abierta, para facilitar un cierre inmediato, se deshabilitan sus señales radar y la entrada de seguridad de cierre externo al hueco de interbloqueo.
Las señales permanecerán deshabilitadas durante toda la maniobra de cierre y para la apertura/cierre sucesivos de la otra puerta.
Una vez completado la apertura/cierre de la otra hoja todas las señales se rehabilitarán.

**15.1** Comprobaciones preliminares
Al final de las actividades de instalación, mover manualmente las puertas y comprobar que el movimiento sea normal y sin rozamientos.
Comprobar la solidez de la estructura y la correcta fijación de todos los tornillos.
Comprobar que todas las conexiones eléctricas sean correctas.
Nota: En el caso de puerta para salidas de emergencia y una puerta con apertura a la izquierda, el carro debe fijarse en la correa, en la parte superior, de la manera indicada en la figura.
**15.2** Antes de conectar los eventuales dispositivos de seguridad, dejar los puentes en los bornes de seguridad del control electrónico TS-CS-I, TS-CS-E, TS-OS-L, TS-OS-R).
Nota: La primera maniobra de apertura y cierre es realizada a baja velocidad para permitir el aprendizaje de las alturas de tope.
**15.3** Para asegurarse de que el control electrónico tenga las configuraciones de fábrica, restablecer los valores a través del menú:
MEM > FSET > YES (confirmar apretando ENTER durante 1 segundo).
**15.4** Realizar los ajustes del menú de la manera indicada en el capítulo 9. Usar la tecla PP para ejecutar los comandos de apertura, y comprobar el correcto funcionamiento de la puerta.
Nota: La automatización reconoce automáticamente los eventuales obstáculos durante la maniobra de cierre (inversión del movimiento) y de apertura (parada del movimiento).
**15.5** Conectar uno cada vez, los dispositivos de seguridad para proteger la maniobra de cierre de la puerta, de la manera indicada en el capítulo 8.5, y comprobar el correcto funcionamiento.
Nota: Comprobar que el compartimiento de paso esté correctamente protegido por los sensores de seguridad, de conformidad con las disposiciones de la norma europea EN16005 (anexo C).

**15.6** Conectar uno cada vez, los dispositivos de seguridad para proteger la maniobra de apertura de la puerta, de la manera indicada en el capítulo 8.6, y comprobar el correcto funcionamiento.

Nota: En el caso de que las distancias entre la puerta y las partes fijas respeten los requisitos de la norma europea EN16005 (capítulo 4.6.2.1.a), no son necesarios los sensores de seguridad en apertura ($X \leq 100$ e $Y \geq 200$).

**15.7** Conectar el selector de funciones de la manera indicada en el capítulo 9.4.

**15.8** Al final de la puesta en marcha, entregar al gestor de la puerta automática las instrucciones, incluidas todas las advertencias y las informaciones necesarias para mantener la seguridad y la funcionalidad de la puerta automática.

*Nota: El fabricante de la puerta corredera automática debe añadir su propia etiqueta identificativa de la instalación.*

Además de la siguiente lista de posibles problemas, están disponibles los avisos dados por la pantalla, de la manea indicada en el capítulo 9.5.

| Problema | Posible causa | Intervención |
|---|---|---|
| La automatización no abre y no cierra. | Falta la alimentación de red (pantalla apagada). | Comprobar la presencia de alimentación de red. |
| | Accesorios externos en cortocircuito. | Desconectar todos los accesorios de los bornes -24V/+24V y volver a conectarlos uno a uno (comprobar la presencia de tensión 24V). |
| | La puerta es bloqueada por pestillos de cierre o cerraduras. | Comprobar que las puertas se muevan libremente. |
| La automatización no realiza las funciones configuradas. | Selector de funciones con configuración errónea. | Comprobar y corregir las configuraciones del selector de funciones. |
| | Dispositivos de mando o de seguridad siempre activados. | Desconectar los dispositivos de las placas de bornes y comprobar el funcionamiento de la puerta. |
| El movimiento de las puertas no es lineal, o intervienen el movimiento sin motivo. | La automatización no ha realizado correctamente el aprendizaje de las alturas de tope. | Realizar un restablecimiento mediante el apagado y reencendido de la automatización |
| La automatización abre, pero no cierra. | La prueba de los dispositivos de seguridad da lugar a anomalías. | Puentear uno a uno los contactos TS/OS-R, TS/OS-L, TS/CS-E, TS/CS-I. |
| | Los dispositivos de apertura están activados. | Comprobar que los sensores de apertura no estén sujetos a vibraciones, no realicen detecciones incorrectas o la presencia de objetos en movimiento en el campo de acción. |
| | El cierre automático no funciona. | Comprobar las configuraciones del selector de funciones. |
| Los dispositivos de seguridad no intervienen. | Conexiones erróneas entre los dispositivos de seguridad y el control electrónico. | Comprobar que los contactos de seguridad de los dispositivos estén conectados correctamente a las placas de bornes, y que los puentes relativos hayan sido quitados. |
| La automatización abre por ella misma. | Los dispositivos de apertura y seguridad son inestables o detectan cuerpos en movimiento. | Comprobar que los sensores de apertura no estén sujetos a vibraciones, no realicen detecciones incorrectas o la presencia de cuerpos en movimiento en el campo de acción. |
| | La automatización ha detectado una anomalía. | Comprobar la presencia de la red eléctrica. Comprobar la conexión de la batería y su eficiencia. |
| El dispositivo de bloqueo no bloquea o no desbloquea las puertas. | Conexión errónea del dispositivo de bloqueo en el control electrónico. | Comprobar la correcta conexión del color de los cables del dispositivo de bloqueo. |
| | Los estribos de enganche de bloqueo, fijados en los carros, no se desenganchan del dispositivo de bloqueo. | Comprobar el ajuste de la posición de los estribos de enganche del bloqueo. |
| | Tirando del cordel de desbloqueo, no se desbloquean las puertas. | Comprobar la correcta fijación del cordel de desbloqueo en el dispositivo de bloqueo. |

Para garantizar el correcto funcionamiento y la seguridad de uso de la puerta automática, de la manera dispuesta por la norma europea EN16005, el propietario debe permitir que un personal profesionalmente competente, realice el mantenimiento ordinario.

Excepto para las actividades ordinarias de limpieza de la cerradura y de las eventuales guías de deslizamiento por el suelo, competencia del propietario, todas las actividades de mantenimiento y reparación deben ser realizadas por personal profesionalmente competente.

En la siguiente tabla de listan las actividades relativas al mantenimiento ordinario, y la frecuencia de intervención referidas a una puerta corredera automática con funcionamiento en condiciones normales. En el caso de condiciones de funcionamiento más difíciles, o en el caso de uso esporádico de la puerta corredera automática, la frecuencia de las intervenciones de mantenimiento puede adecuarse de manera coherente.

| Actividad | Frecuencia |
|---|---|
| Quitar la alimentación de red, abrir la automatización y realizar las siguientes comprobaciones y ajustes.<br>- Comprobar el correcto apriete de todos los tornillos de los componentes dentro de la automatización.<br>- Comprobar la limpieza de los carros y de la guía de deslizamiento.<br>- Comprobar la correcta tensión de la correa.<br>- Comprobar el estado de desgaste de la correa y de las ruedas de los carros (si es necesario, proceder a su sustitución).<br>- Comprobar la correcta fijación de las puertas en los carros.<br>- Si está presente, comprobar el correcto enganche del bloqueo y el funcionamiento del cordel de desbloqueo. | Cada 6 meses o cada 500.000 maniobras. |
| Conectar la alimentación de red y realizar las siguientes comprobaciones y ajustes.<br>- Comprobar el correcto funcionamiento de los dispositivos de mando y seguridad.<br>- Comprobar que la zona de detección de los sensores de seguridad esté conforme con las disposiciones de la norma europea EN16005.<br>- Si está presente, comprobar el correcto funcionamiento del dispositivo de bloqueo.<br>- Comprobar el correcto funcionamiento del dispositivo de alimentación con batería (si es necesario, proceder a la sustitución de la batería). | Cada 6 meses o cada 500.000 maniobras.<br>Nota: La comprobación de las funciones de seguridad de la automatización y de los dispositivos de seguridad debe realizarse, al menos, 1 vez al año. |

Todas las intervenciones de mantenimiento, sustitución, reparación, actualización, etc., deben ser escritas en el registro de mantenimiento, de la manera dispuesta por la norma europea EN16005, y ser entregado al propietario de la puerta corredera automática.

Para la eventual reparación o sustitución de los productos, deberán usarse recambios originales.

### 17.1 ELIMINACIÓN DE LOS PRODUCTOS

INFORMACIÓN A LOS USUARIOS

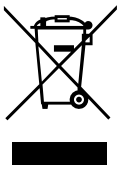

"Aplicación de la Directiva 2012/19/CE sobre residuos de aparatos eléctricos y electrónicos (RAEE)"
El símbolo del contenedor tachado que figura en el equipo o en su embalaje indica que el producto, al final de su vida útil, deberá eliminarse por separado de los demás residuos. Por lo tanto, el usuario deberá entregar el equipo íntegro con todos los componentes esenciales, al final de su vida útil, a los debidos centros de recogida selectiva de residuos electrónicos y electrotécnicos, o bien devolverlo al vendedor cuando compre un equipo nuevo de tipo equivalente, a razón de uno por uno, o 1 a cero para los aparatos que tengan un lado mayor inferior a 25 cm
La recogida selectiva para el paso del equipo desechado al reciclaje, el tratamiento y la eliminación eco-compatible contribuye a evitar posibles efectos negativos en el ambiente y en la salud y favorece el uso y/o reciclaje de los materiales de los que está compuesto el aparato.

# REGISTRO DEL MANTENIMIENTO

PARA PUERTAS PEATONALES AUTOMÁTICAS DE CONFORMIDAD CON LA DIRECTIVA MÁQUINAS 2006/42/CE Y CON LA NORMA EUROPEA EN 16005

Este registro de mantenimiento contiene las referencias técnicas y los registros de las actividades de instalación, mantenimiento, reparación, y modificación, y deberá ser puesto a disposición para eventuales inspecciones por parte de organismos autorizados.

## DATOS TÉCNICOS DE LA PUERTA AUTOMÁTICA Y DE LA INSTALACIÓN

Constructor/Instalador: _____
Nombre, dirección, persona de referencia

Cliente/Propietario: _____
Nombre, dirección, persona de referencia

Número de pedido: _____
Número y fecha del pedido

Modelo y descripción: _____
Tipo de puerta

Dimensiones y peso: _____
Dimensiones del compartimiento paso, dimensiones y peso de las puertas

Número de serie: _____
Número de identificación unívoco de la puerta

Ubicación: _____
Dirección de instalación

## LISTA DE LOS COMPONENTES INSTALADOS

Las características técnicas y las prestaciones de los elementos indicados a continuación están documentadas en los manuales relativos de instalación y/o en la etiqueta colocada en el componente fijo.

Automatización: _____
Modelo, tipo, número de serie

Motor: _____
Modelo, tipo, número de serie

Control electrónico: _____
Modelo, tipo, número de serie

Dispositivos de seguridad: _____
Modelo, tipo, número de serie

Dispositivos de mando: _____
Modelo, tipo, número de serie

Diferentes dispositivos: _____
Modelo, tipo, número de serie

Otro: _____
Modelo, tipo, número de serie

| INFORME DE PRUEBAS<br>Tachar la casilla correspondiente a la intervención realizada: C = Conforme, NC = No conforme, NA = No aplicable. | | | | |
|---|---|---|---|---|
| Fase | Descripción | C | NC | NA |
| 1 | Comprobación de la estructura existente y fijación de la automatización | | | |
| 2 | Comprobación de la correcta fijación de las puertas en los carros de la automatización y ajuste | | | |
| 3 | Comprobación de que los carros no puedan salirse de la guía de deslizamiento | | | |
| 4 | Comprobación de la tensión de la correa | | | |
| 5 | Comprobación de los finales de carrera mecánicos, y la fijación de todos los tornillos | | | |
| 6 | Comprobación de la guía inferior | | | |
| 7 | Comprobación del compartimiento paso conforme con los datos contractuales | | | |
| 8 | Comprobación de la distancia entre puerta y suelo | | | |
| 9 | Comprobación de las distancias de seguridad en apertura | | | |
| 10 | Comprobar manualmente que las puertas se deslicen libremente sin rozamientos | | | |
| 11 | Comprobación de las conexiones eléctricas de los dispositivos instalados | | | |
| 12 | Comprobación de la zona de detección de los sensores de apertura y seguridad | | | |
| 13 | Comprobación de los comandos de apertura adicionales (pulsadores, contactos con llave, etc.) | | | |
| 14 | Comprobación del selector de funciones | | | |
| 15 | Comprobación del funcionamiento con batería | | | |
| 16 | Comprobación de la función del dispositivo de bloqueo y del desbloqueo manual | | | |
| 17 | Comprobación de la velocidad de apertura y de cierre | | | |
| 18 | Se ha entregado al propietario la Declaración de conformidad | | | |
| 19 | Se ha entregado al propietario el Manual de Uso y Mantenimiento | | | |
| 20 | Se ha entregado al propietario el registro de mantenimiento | | | |
| | | | | |
| | | | | |
| | | | | |
| | | | | |
| | | | | |
| | | | | |

| Fecha | Firma del técnico | Firma del propietario |
|---|---|---|

| DESCRIPCIÓN DE LA INTERVENCIÓN<br>Tachar la casilla correspondiente a la intervención realizada. Describir los eventuales riesgos residuales y/o el uso impropio previsible. | | |
|---|---|---|
| [ ] Instalación | | |
| [ ] Puesta en marcha | | |
| [ ] Ajuste | | |
| [ ] Mantenimiento | | |
| [ ] Reparación | | |
| [ ] Modificación | | |
| Fecha | Firma del técnico | Firma del propietario |

| DESCRIPCIÓN DE LA INTERVENCIÓN<br>Tachar la casilla correspondiente a la intervención realizada. Describir los eventuales riesgos residuales y/o el uso impropio previsible. | | |
|---|---|---|
| [ ] Instalación | | |
| [ ] Puesta en marcha | | |
| [ ] Ajuste | | |
| [ ] Mantenimiento | | |
| [ ] Reparación | | |
| [ ] Modificación | | |
| Fecha | Firma del técnico | Firma del propietario |

| DESCRIPCIÓN DE LA INTERVENCIÓN<br>Tachar la casilla correspondiente a la intervención realizada. Describir los eventuales riesgos residuales y/o el uso impropio previsible. | | |
|---|---|---|
| [ ] Instalación | | |
| [ ] Puesta en marcha | | |
| [ ] Ajuste | | |
| [ ] Mantenimiento | | |
| [ ] Reparación | | |
| [ ] Modificación | | |
| Fecha | Firma del técnico | Firma del propietario |

| DESCRIPCIÓN DE LA INTERVENCIÓN<br>Tachar la casilla correspondiente a la intervención realizada. Describir los eventuales riesgos residuales y/o el uso impropio previsible. | | |
|---|---|---|
| [ ] Instalación | | |
| [ ] Puesta en marcha | | |
| [ ] Ajuste | | |
| [ ] Mantenimiento | | |
| [ ] Reparación | | |
| [ ] Modificación | | |
| Fecha | Firma del técnico | Firma del propietario |

| DESCRIPCIÓN DE LA INTERVENCIÓN<br>Tachar la casilla correspondiente a la intervención realizada. Describir los eventuales riesgos residuales y/o el uso impropio previsible. | | |
|---|---|---|
| [ ] Instalación | | |
| [ ] Puesta en marcha | | |
| [ ] Ajuste | | |
| [ ] Mantenimiento | | |
| [ ] Reparación | | |
| [ ] Modificación | | |
| Fecha | Firma del técnico | Firma del propietario |

| DESCRIPCIÓN DE LA INTERVENCIÓN<br>Tachar la casilla correspondiente a la intervención realizada. Describir los eventuales riesgos residuales y/o el uso impropio previsible. | | |
|---|---|---|
| [ ] Instalación | | |
| [ ] Puesta en marcha | | |
| [ ] Ajuste | | |
| [ ] Mantenimiento | | |
| [ ] Reparación | | |
| [ ] Modificación | | |
| Fecha | Firma del técnico | Firma del propietario |

# DECLARACIÓN DE INCORPORACIÓN

Directiva de Máquinas 2006/42/CE, anexo II-B

**Myone S.r.l.**
Via Abbate Tommaso, 52 - 30020 Quarto d'Altino (VE) - ITALIA

## Declara que:

El producto automatización para puertas correderas peatonales tipo:
**LUCE LIGHT, LUCE HEAVY**

Está costruido para ser incorporado en una máquina o ensamblado con otras máquinas o componentes para formar una máquina según la Directiva 2006/42/CE.

No podrá ponerse en servicio hasta que el fabricante de la puerta peatonal motorizada haya declarado la conformidad conforme a la Directiva 2006/42/CE (anexo II-A).

Cumple con los siguientes requisitos esenciales de seguridad aplicables, conforme al anexo I, capítulo 1 de la Directiva 2006/42/CE: 1.1.2, 1.1.3, 1.1.5, 1.1.6, 1.2.1, 1.2.2, 1.2.3, 1.2.4.1, 1.2.5, 1.2.6, 1.3.7, 1.3.8, 1.5.1, 1.5.2, 1.5.8, 1.5.11, 1.6.1, 1.6.3, 1.7

Cumple con la Directiva de Compatibilidad Electromagnética 2014/30/UE.

Cumple con las siguientes normas armonizadas:
EN 16005:2012 Seguridad en el uso de puertas peatonales motorizadas – Requisitos y métodos de prueba (capítulos: *4.2, 4.3.1, 4.3.2, 4.3.3, 4.4.1, 4.4.4, 4.4.5, 4.6.1, 4.6.2, 4.6.4, 4.6.7, 4.6.8, 4.7.2.1, 4.7.2.2, 5.1, 5.2, 5.3, 5.4, 5.5.3, 5.6, 5.8.1, 5.8.2, 5.8.3, 5.8.4, 5.10*)

EN IEC 61000-6-2:2019 – Inmunidad para entornos industriales
EN IEC 61000-6-3:2021 – Emisiones para entornos residenciales, comerciales e industriales ligeros

EN 60335-2-103:2023 – Seguridad de los aparatos eléctricos de uso doméstico – Parte 2: requisitos particulares para motores de puertas, portones y ventanas

EN ISO 13849-1:2015 – Seguridad de las máquinas – Partes de los sistemas de control relacionadas con la seguridad – Parte 1: principios generales para el diseño
EN ISO 13849-2:2012 – Seguridad de las máquinas – Partes de los sistemas de control relacionadas con la seguridad – Parte 2: validación
(con PL = c para las funciones de seguridad)

La documentación técnica cumple con el anexo VII-B de la Directiva 2006/42/CE.

La documentación técnica la gestiona:
**Daniele Vanin**
con sede legal en Via Abbate Tommaso, 52 - 30020 Quarto d'Altino (VE) - ITALIA

Se facilitará una copia de la documentación técnica a las autoridades nacionales competentes, previa solicitud debidamente motivada.

Lugar y fecha:
Quarto d'Altino, 2025-06-06

Daniele Vanin
General Manager

# ADVERTENCIAS GENERALES DE SEGURIDAD

## AUTOMATIZACIÓN PARA PUERTAS CORREDERAS

Estas advertencias son parte integrante y esencial del producto y deben ser entregadas al usuario.
Leer atentamente ya que se dan indicaciones importantes referentes a la seguridad de instalación, uso y mantenimiento,
Es necesario conservar estas instrucciones y transmitirlas a eventuales nuevos usuarios de la instalación.
Este producto deberá destinarse únicamente al uso para el cual ha sido expresamente concebido.
Cualquier otro uso deberá considerarse indebido y, por lo tanto, peligroso.
El fabricante no puede ser considerado responsable por eventuales daños causados por usos impropios, erróneos e irracionales.
Este producto no está destinado para ser usado por personas (incluidos los niños) cuyas capacidades físicas, sensoriales o mentales sean reducidas, o que tengan falta de experiencia o de conocimientos, a menos que se hayan podido beneficiar, por medio de otra persona responsable de su seguridad, de una vigilancia o de instrucciones referentes al uso del aparato.
Evitar operar en las inmediaciones de las bisagras u órganos mecánicos en movimiento.
No entrar en el radio de acción de la puerta motorizada mientras esté en movimiento,
No oponerse al movimiento de la puerta motorizada porque pueden crearse situaciones de peligro.
No permitir que los niños jueguen o permanezcan parados en el radio de acción de la puerta motorizada.
Mantener fuera del alcance de los niños los mandos a distancia y/o cualquier otro dispositivo de mando, para evitar que la puerta motorizada pueda accionarse de manera involuntaria.
En caso de avería o de funcionamiento anómalo del producto, desconectar el interruptor de alimentación, absteniéndose de cualquier intento de reparación o de intervención directa y dirigirse solamente a personal cualificado. El incumplimiento de todo lo indicado anteriormente puede crear situaciones de peligro.
Cualquier intervención de limpieza, mantenimiento o reparación debe ser realizada por personal cualificado. Para garantizar la eficiencia de la instalación y su correcto funcionamiento es indispensable atenerse a las indicaciones del fabricante y que personal cualificado.
realice el mantenimiento periódico de la puerta motorizada. De manera especial, se recomienda la comprobación periódica del correcto funcionamiento de todos los dispositivos de seguridad. Las intervenciones de instalación, mantenimiento y reparación deben ser documentadas.

## DESBLOQUEO MANUAL DEL BLOQUEO ELÉCTRICO

- En los casos de emergencia, mantenimiento o funcionamiento anómalo, tirar de la palanca L, colocarla como se muestra en la figura y desplazar las puertas manualmente. Para volver a bloquear, realizar la maniobra contraria.

**ATENCIÓN: Realizar las operaciones de bloqueo y desbloqueo de las puertas con el motor parado.**

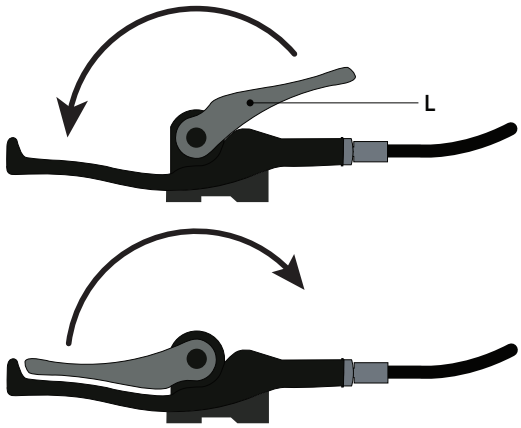


## SELECTOR DE FUNCIONES

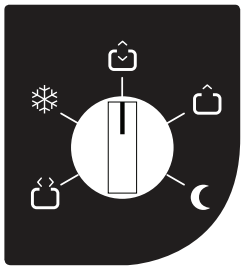

| Símbolo | Descripción |
|---|---|
| | PUERTA ABIERTA<br>La puerta se abre y permanece abierta. |
| | PARCIAL<br>La puerta se abre parcialmente (configurable del 10 al 90% de la carrera). |
| | APERTURA TOTAL BIDIRECCIONAL<br>Permite el funcionamiento bidireccional de la puerta |
| | APERTURA TOTAL MONODIRECCIONAL<br>Permite el funcionamiento monodireccional desde el lado interno/externo de la puerta. |
| | CIERRE NOCTURNO<br>La puerta se cierra y permanece bloqueada (si estuviera el bloqueo) deshabilitando los radares. |

CORTAR Y ENTREGAR AL USUARIO

myone

myone S.r.l - Via T. Abbate, 52 - 30020 Quarto d'Altino (VE) - ITALY Tel. +39 0422 824384 - Fax +39 0422 824384

www.myoneautomation.com